1 FOLLOW THESE EASY STEPS TO GET STARTED

1A. Adjust the seat to your baby's height, using the velcro tabs
1B. Position the head and neck support according to baby's age and activity
1C. Adjust the carrier seat to face baby in or out using the sliders
1D. Loosen both shoulder straps
1E. Push and squeeze to unbuckle the shoulder straps if needed

AR اتبعي هذه الخطوات البسيطة للبدء باستعمال الحمّالة
1 أ. اضبطي موضع جلوس طفلِكِ في الحمّالة بما يتناسب طوله، باستعمال شرائط التثبيت بالتعشيق (velcro).
1 ب. اضبطي مسند الرأس والرقبة حسب سن ونشاط طفلك.
1 ج. اضبطي، بالمزالق، موضع جلوس الطفل في الحمّالة حسب اتجاه وجهه: للداخل أو للخارج.
1 د. حُلّي حزامَيِ الكتف كليهما.
1 هـ. ادفعي واضغطي لفكّ إبزيم حزامَيِ الكتف عند الحاجة

BG Натиснете и стиснете, за да разкопчаете презрамките, ако е необходимо
1A. Контролен списък и съвети за позициониране на бебето
1B. Дълбока седалка с колене нависоко
1C. Гръбнак с мека, заоблена форма
1D. Отворени дихателни пътища и видимо лице по всяко време
1E. Как да закрепите колана на раницата

CZ Pro získání nastavení postupujte podle těchto jednoduchých kroků
1A. Nosítko přizpůsobte výšce vašeho dítěte pomocí poutek na suchý zip
1B. Napolohujte podporu hlavy a krku v závislosti na věku a aktivitě dítěte
1C. Nosítko přizpůsobte pomocí posouvátek tak, aby obličej dítěte směřoval k vám nebo ven
1D. Povolte oba ramenní popruhy
1E. V případě potřeby stlačte a stiskněte ramenní popruhy, abyste je rozepnuli

DE Befolgen Sie zu Beginn diese einfachen Schritte
1A. Passen Sie die Stegbreite der Trage mittels der Klettverschlusslaschen an die Größe Ihres Babys an.
1B. Positionieren Sie die Kopf- und Nackenstütze entsprechend dem Alter und Aktivitätsgrades Ihres Babys
1C. Stellen Sie den Sitz der Trage mit Hilfe der Schieberegler für die Bauchtrageweise oder die Fronttrageweise in Blickrichtung ein
1D. Lockern Sie beide Schultergurte
1E. Die Schultergurtschnallen zum Öffnen oben und seitlich drücken

DK Følg disse trin for at gøre dig klar
1A. Justér selen efter dit barns højde ved hjælp af velcrobånd
1B. Anbring hoved- og nakkestøtten efter barnets alder og aktivitet
1C. JJustér selen, så dit barn vender ind- eller udad ved hjælp af skinner
1D. Løsgør begge skulderstropper
1E. Skub og tryk for at tage skulderstropperne ud af deres spænder, hvis det er nødvendigt

EL ΑΚΟΛΟΥΘΗΣΤΕ ΑΥΤΑ ΤΑ ΕΥΚΟΛΑ ΒΗΜΑΤΑ ΓΙΑ ΝΑ ΞΕΚΙΝΗΣΕΤΕ
1A. Ρυθμίστε το κάθισμα του μάρσιπου στο ύψος του παιδιού σας χρησιμοποιώντας τις ρυθμίσεις από velcro
1B. Τοποθετήστε το μαξιλάρι υποστήριξης του κεφαλιού και του αυχένα σύμφωνα με την ηλικία και την κινητικότητα του μωρού
1C. Ρυθμίστε το κάθισμα του μάρσιπου, για θέση του μωρού προς τα εσάς (μέσα) ή προς τα έξω, χρησιμοποιώντας τους μηχανισμούς ολίσθησης.
1D. Χαλαρώστε τα δύο λουριά από τις ράντες ώμου
1E. Ωθήστε και πιέστε για να ξεβιδώσετε τους ιμάντες ώμου, εάν χρειάζεται

FI Aloita toiminnalla näiden helppojen ohjeiden mukaisesti
1A. Säädä -istuin vauvasi pituuden mukaan tarranauhoilla
1B. Aseta pään ja kaulan tuki vauvan iän ja aktiivisuuden mukaan
1C. Säädä kantoreppu liukusäätimillä asettaaksesi vauvan kasvot eteen- tai taaksepäin
1D. Löysää kumpikin olkahihna
1E. Avaa olkahihnojen soljet tarvittaessa painamalla ja puristamalla

HE יש לפעול על פי שלבים פשוטים אלה כדי להתחיל
A.1 יש לכוונן את מושב Omni Breeze לגובה התינוק באמצעות לשוניות הצמדן
B.1 יש למקם את תמיכת הראש והצוואר לפי גיל התינוק ולפי סוג הפעילות
C.1 יש לכוונן את המושב בנשיאה כלפי פנים או כלפי חוץ באמצעות הכפתורים או המסילות
D.1 יש לשחרר את שתי רצועות הכתף
E.1 יש לדחוף וללחוץ על אבזם רצועות הכתף על מנת לפתוח בעת הצורך

HR Slijedite ove jednostavne korake prije korištenja
1A. Podesite sjedalo pomoću čičak traka kako bi odgovaralo visini Vaše bebe
1B. Potporu za glavu i vrat postavite sukladno s aktivnosti i dobi Vaše bebe
1C. Sjedalo nosiljke namjestite pomoću klizača, ovisno o tome je li beba okrenuta prema unutra ili prema van
1D. Otpustite obje naramenice
1E. Gurnite i pritisnite kopče na naramenicama kako biste ih otkopčali, ako je potrebno

IT Segui questi semplici passi per la regolazione
1A. Regola la seduta per l'altezza del tuo bambino usando le linguette in velcro
1B. Posiziona il sostegno per la testa e per il collo a seconda dell'età e della vivacità del bambino
1C. Regola i supporti laterali della seduta per posizionare il bambino fronte mamma o fronte strada
1D. Allentare entrambe le cinghie degli spallacci
1E. Spingete e schiacciate per sganciare gli spallacci, se necessario

NL Volg deze eenvoudige stappen om van start te gaan
1A. Pas het zitje met behulp van de klittenband aan, afhankelijk van de grootte van de baby
1B. Stel de hoofd- en neksteun af op de leeftijd en activiteit van de baby
1C. Pas het zitje met behulp van het schuifsysteem aan, om de baby met z'n gezicht naar je toe, of van je weg te dragen
1D. Maak beide schouderriemen wat losser
1E. Druk in en knijp om de schouderriemen indien nodig los te gespen.
1D. Poluzować obie szelki
1E. W razie konieczności, popchnąć i ścisnąć w celu odpięcia szelek

NO Følg disse enkle trinnene for å komme i gang
1A. Tilpass setet bæreselen etter barnets høyde ved hjelp av borrelåsene
1B. Plasser hode- og nakkestøtten i henhold til barnets alder og aktivitetsnivå
1C. Juster setet bærefraktersetet så babyen er vendt innover eller utover, ved hjelp av skyveknappene
1D. Løsne begge skulderstroppene
1E. Trykk og klem for å løsne skulderstroppen ved behov

PL Przed rozpoczęciem należy postępować zgodnie z niniejszymi łatwymi etapami
1A. Za pomocą zakładek na rzep, dopasować siedzisko nosidełka do wysokości dziecka
1B. Ułożyć podporę pod główkę oraz szyję zgodnie z wiekiem oraz aktywnością dziecka
1C. Za pomocą suwaków, dopasować siedzisko nosidełka do pozycji dziecka zwróconego twarzą do wewnątrz lub na zewnątrz
1D. Poluzować obie szelki
1E. W razie konieczności, popchnąć i ścisnąć w celu odpięcia szelek

RO Urmați aceste etape ușoare pentru asamblarea produsului
1A. Ajustați șezutul marsupiului în funcție de înălțimea copilului, cu ajutorul benzilor cu scai
1B. Reglați poziția suportului pentru cap și gât în funcție de vârsta și activitatea copilului
1C. Reglați marsupiul pentru a așeza copilul cu fața înainte sau spre interior, folosind glisierele
1D. Slăbiți ambele bretele pentru umeri
1E. Împingeți și strângeți dispozitivele de închidere pentru a debloca bretelele pentru umeri, dacă este cazul

RU ЧТОБЫ НАЧАТЬ ПОЛЬЗОВАТЬСЯ ПЕРЕНОСКОЙ, СЛЕДУЙТЕ ПРОСТЫМ ИНСТРУКЦИЯМ
1A. При помощи застежек-липучек отрегулируйте посадочное место рюкзака в соответствии с ростом ребенка
1B. Отрегулируйте подушку для поддержки головы и шеи в соответствии с возрастом и активностью ребенка
1C. При помощи ползунков установите посадочное место рюкзака-переноски в положение "лицом к родителю" или "лицом к миру"
1D. Ослабьте обе лямки
1E. При необходимости надавите на плечевые лямки и потяните за них, чтобы отстегнуть

SK Za účelom nastavenia postupujte podľa nasledujúcich jednoduchých krokov
1A. Nosič prispôsobte výške vášho dieťaťa pomocou pútok na suchý zips
1B. Napolohujte podporu hlavy a krku v závislosti na veku a aktivite dieťaťa
1C. Pomocou bežcov nastavte nosič tak, aby bolo dieťa otočené smerom ku vám alebo von
1D. Uvoľnite oba ramenné popruhy
1E. V prípade potreby posuňte a stlačte, aby sa rozopli ramenné popruhy

SL Sledite tem enostavnim navodilom za lažji začetek
1A. Prilagodite sedež otrokovi višini z uporabo Velcro ježkov
1B. Prilagodite oporo za glavo in vrat glede na starost in aktivnost dojenčka
1C. Prilagodite sedež nosilke, da je otrok obrnjen proti vam ali naprej, z uporabo drsnikov
1D. Zrahljajte obe naramnici
1E. Po potrebi sprostite ramenske pasove, tako da potisnite in stisnete zaponko

SV Följ dessa enkla inställningssteg:
1A. Använd kardborreflikarna för att anpassa sits efter din babys längd
1B. Placera huvud- och nackstödet enligt babyns ålder och utveckling
1C. Justera bärselens säte för att rikta babyn inåt eller utåt, använd glidstycket
1D. Lossa upp båda axelremmarna
1E. Tryck och kläm för att knäppa upp axelremmarna vid behov

TR Başlamak için aşağıdaki basit talimatlara uyun
1A. Taşıyıcı koltuğu velcro cırt cırtları kullanarak bebeğinizin boyuna göre ayarlayın
1B. Baş ve boynu bebeğin yaşına ve aktifliğine göre yerleştirin
1C. Taşıyıcı koltuğu kaydırıcıları kullanarak bebeğinizi içe veya dışa bakacak şekilde ayarlayın
1D. Her iki omuz askısını da gevşetin
1E. Gerekli olduğu durumlarda omuz askılarını çözmek için ittirin ve sıkıştırın

2 BABY POSITIONING CHECKLIST AND TIPS

2A. Baby close enough to kiss, high on your body
2B. Deep seat with knees high
2C. Spine in soft, rounded shape
2D. Head supported at mid-ear level for babies 0-4 months and until baby has strong head and neck control.
2E . Open airway & visible face at all times

AR قائمة تفقّد وإرشادات وضع الطفل
2 أ. يجب أن يكون رأسُ الطفل مرتفعًا على جسمك بما فيه الكفاية لتقبيله.
2 ب. مستقَر جلوس الطفل عميق يغطي الركبتين
2 ج. يأخذ ظهرُ الطفل في الحمّالة شكلاً لطيفَ الانحناء
2 د. يجب إسناد رأس الطفل إلى حد منتصف الأذن للأطفال حتى 4 أشهر وإلى أن يقوى تحكمُ الطفل برأسه ورقبته.
2 هـ. يجب أن يكون مجرى الهواء مفتوحًا والوجه ظاهرًا في جميع الأوقات.

BG КОНТРОЛЕН СПИСЪК И СЪВЕТИ ЗА ПОЗИЦИОНИРАНЕ НА БЕБЕТО
2A. Бебето да е достатъчно близо, за да го целунете, високо върху тялото ви
2B. Дълбока седалка с повдигнати високо колене
2C. Гръбнак с мека, заоблена форма
2D. Поддържане на главата на нивото на средата на ухото за бебета от 0 до 4 месеца и докато бебето придобие силен контрол над главата и врата
2E. Отворени дихателни пътища и видимо лице по всяко време

CZ Tipy a návod jak dítě správně polohovat
2A. Dítě musí být ve správné výšce a poloze tak blízko, aby bylo možné ho políbit
2B. Poloha v ergonomické pozici "M" s podložením koleny
2C. Páteř v hebkém, zaobleném tvaru
2D. Nutná podpora hlavy v úrovni uší u kojenců ve věku 0-4 měsíce až do doby, dokud se držení krku nezpevní
2E. Nutné udržovat volné dýchací cesty a neustále viditelný obličej

DE Checkliste und Tipps zur Platzierung des Babys in der Trage
2A. Ihr Baby ist hoch an Ihrem Körper, so nah, dass Sie es küssen können
2B. Gute Anhockung: Knie höher als Po
2C. Wirbelsäule entwicklungsgerecht unterstützt
2D. Kopfstütze auf mittlerer Ohrhöhe für Säuglinge im Alter von 0 bis 4 Monaten und bis das Baby über eine gute Kopf- und Nackenkontrolle verfügt
2E. Jederzeit freie Atemwege und sichtbares Gesicht

DK Tjekliste og tips for optimal placering af baby i bæreselen
2A. Barnet er tæt nok på for at få et kys, højt oppe på din krop
2B. Dybt sæde med høje knæ
2C. Bæreselen støtter babyens naturligt rundede ryg blødt
2D. Hovedet er understøttet op til midten af øret for 0-4 mdr. gamle spædbørn, indtil baby er stærk nok til at holde sit hoved selv
2E. Åbne luftveje og synligt ansigt til enhver tid

EL ΛΙΣΤΑ ΕΛΕΓΧΟΥ & ΣΥΜΒΟΥΛΕΣ ΓΙΑ ΤΗ ΤΟΠΟΘΕΤΗΣΗ ΤΟΥ ΜΩΡΟΥ
2A. Το μωρό να είναι τοποθετημένο ψηλά στο σώμα σας
2B. Βαθύ κάθισμα με γόνατα ψηλά
2C. Σπονδυλική στήλη σε μαλακό, στρογγυλεμένο σχήμα
2D. Το κεφάλι του μωρού θα πρέπει να υποστηρίζεται σε ύψος μέχρι και στο μέσο του αυτιού του, για βρέφη 0-4 μηνών , αλλά και μέχρι να έχει σταθερό έλεγχο του κεφαλιού και του αυχένα του
2E. Διατηρείστε πάντα την αναπνευστική οδό ανοιχτή και να έχετε ορατό το πρόσωπο του μωρού σας συνεχώς

FI Vauvan vasennon tarkistusluettelo ja vihjeitä
2A. Pidä vauva korkealla vartalossasi niin lähellä, että ylletyt suutelemaan häntä
2B. Syvä istuma-asento polvet korkealla
2C. Selkä pehmeässä, pyöristyneessä asennossa
2D. Pää tuettuna korvan keskikohdan tasolla 0–4 kuukauden ikäisillä vauvoille ja kunnes vauva pystyy hallitsemaan päätä ja kaulaa liikkeet
2E. Pidä vauvan hengitystiet avoinna ja kasvot näkyvissä jatkuvasti

HE פעולות והמלצות למיקום התינוק
2א. התינוק צריך להיות קרוב במרחק נשיקה, במיקום גבוה על הגוף שלך
2ב. מושב עמוק המאפשר מנח ברכיים גבוה
2ג. מאפשר תנוחה רכה ומעוגלת של עמוד השדרה
2ד. הראש נתמך בגובה האוזן התיכונה עבור תינוקות בגיל 0-4 חודשים ועד שהתינוק יכול לשלוט בראש ובצוואר בצורה יציבה
2ה. יש לשמור על נתיב אוויר פתוח ופנים גלויות בכל עת

HR Kontrolna Lista I Savjeti Za Pozicioniranje Bebe
2A. Beba je dovoljno blizu za poljubac, visoko na Vašem tijelu
2B. Beba je duboko posjednuta s visoko pozicioniranim koljenima
2C. Kralježnica mekog, zaobljenog oblika
2D. Podrška za glavu do sredine uha za bebe od 0 do 4 mjeseca i sve dok beba ne uspostavi snažnu kontrolu glave i vrata
2E. Otvoreni putevi za zrak i vidljivo lice cijelo vrijeme

IT Lista per controllare la posizione del bambino e consigli
2A. Il bambino è sufficientemente vicino tanto che è possibile baciarlo sulla fronte/sul viso.
2B. Seduta profonda con ginocchia alte
2C. Colonna vertebrale con una morbida forma curvata
2D. Sostegno del collo ad altezza dell'orecchio per neonati di 0-4 mesi e fino a quando il bambino non ha il controllo della testa e del collo
2E. Vie aeree sgombre e viso sempre visibile

NL Baby positionering checklist en tips
2A. Baby dicht genoeg om te kunnen kussen, hoog op uw lichaam
2B. Diepe zit met de knieën omhoog
2C. Wervelkolom in ontspannen, geronde vorm
2D. Hoofdje ondersteund ter hoogte van het midden van het oor voor baby's van 0-4 maanden & tot baby zijn hoofd en nek zelf goed rechtop kan houden
2E. De ademhalingswegen moeten altijd vrij en zichtbaar blijven

NO Sjekkliste og tips for plassering av babyen
2A. Babyen skal være så nærme at du kan kysse den, høyt opp på kroppen din
2B. Dypt sete med høye knær
2C. Rygg i myk, avrundet form
2D. Hodestøtte i ørehøyde for spedbarn fra 0–4 måneder og til barnet har sterk hode- og nakkekontroll
2E. Hold fritt ansiktet og luftveier hele tiden

PL Lista kontrolna oraz wskazówki dotyczące ułożenia dziecka
2A. Dziecko powinno być wystarczająco blisko, by móc je całować, wysoko umieszczone na Państwa ciele
2B. Głębokie siedzenie z ułożonymi wysoko kolanami
2C. Ułożenie grzbietu w miękkim, zaokrąglonym kształcie
2D. W przypadku dzieci w wieku od 0 do 4 miesięcy oraz do momentu, gdy dziecko będzie pewnie i stabilnie utrzymywać główkę oraz szyję, główa powinna być podtrzymana na poziomie do połowy ucha
2E. Przez cały czas, odsłonięte drogi oddechowe i widoczna twarz

RO Modalități de poziționare a copilului și sfaturi
2A. Bebelușul este așezat la înălțime, cu fața aproape de fața purtătorului
2B. Șezut adâncit, cu genunchii ridicați
2C. Spătar moale rotunjit
2D. Capul este susținut la nivelul urechilor pentru bebelușii cu vârsta între 0 și 4 luni și până când copilul își poate menține în permanență capul și gâtul drept
2E. Respirația este liberă, iar fața copilului este vizibilă în permanență

RU КАК ПРОВЕРИТЬ, ЧТО РЕБЕНОК В РЮКЗАКЕ-ПЕРЕНОСКЕ РАСПОЛОЖЕН ПРАВИЛЬНО?
2A. Ребенок расположен достаточно высоко, чтобы вы легко могли его поцеловать
2B. Глубокая посадка, колени малыша приподняты
2C. Спинка малыша округлая
2D. У младенцев в возрасте от 0 до 4 месяцев и детей, которые недостаточно хорошо контролируют голову и шею, голова должна иметь поддержку на уровне ушей
2E. Нос и рот ребенка свободно дышат, и в любой момент можете видеть его лицо

SK Tipy a návod ako dieťa správne polohovať
2A. Dieťa musí byť v nosiči situované tak blízko k vašej hlave, aby bolo možné ho pobozkať- vysoko umiestnené na tele
2B. Poloha v ergonomickej pozícii "M" s podloženými kolenami
2C. Chrbtica v hebkom, zaoblenom tvare
2D. Nutná podpora hlavy v úrovni uší u dojčiat vo veku 0-4 mesiacov a pokiaľ dieťa nebude mať pevné držanie hlavy a krku
2E. Voľné dýchacie cesty a neustále viditeľná tvár dieťatka

SL KONTROLNI SEZNAM IN NASVETI ZA NAMESTITEV DOJENČKA
2A. Dojenček naj bo visoko na vašem trupu in dovolj blizu, da ga je mogoče poljubiti
2B. Globok sedež, kolena so visoko
2C. Hrbtenica je v mehkem, zaobljenem položaju
2D. Glava je podprta sredi ušesa pri dojenčkih, starih 0–4 mesece, in dokler dojenček dobro ne nadzoruje glave in vratu
2E. Prosta dihalna pot, obraz je ves čas viden

SV Korrekt babyplacering checklista och tips
2A. Babyn ska vara på pussnivå, högt upp på kroppen
2B. Djup sits med höga knän
2C. Ryggraden får en mjuk och rundad form
2D. Huvudstöd vid mellanörat för barn mellan 0-4 månader tills babyn utvecklad en bra kontroll av huvud och nacke
2E. Öppna luftvägar och synligt ansikte hela tiden

TR Bebek pozisyonlandırma kontrol listesi & önerileri
2A. Bebek öpülecek kadar yakın, vücudunuzun üst kısmında
2B. Dizleri yüksek, derin oturak
2C. Omurga yumuşak, yuvarlak kısma denk gelir
2D. 0-4 aylık bebeklerde bebek güçlü bir kafa ve boyun kontrolüne sahip olana kadar baş orta-kulak seviyesinde desteklenir
2E. Solunum yolları her zaman açık & görünebilir yüz

3 HOW TO ATTACH THE CARRIER WAISTBELT

AR خطوات وأعمار الاستعمال - إرشادات عامة
BG Как да спожим презрамките на гърба
CZ Jak připevnit pás nosítka
DE Befestigung des Hüftgurts der Babytrage
DK Sådan fastgøres bæreselens mavebælte
EE Kuidas kinnitada kandekoti vööd
EL Πως να κουμπωσετε τη ζωνη μεσης του μαρσιπου
FI Carrier-vyötäröhihnan kiinnittäminen
HE כיצד לחבר את חגורת המותניים של המנשא
HR Kako pričvrstiti bedreni pojas
IT Come inserire la cintura ventrale del Marsupio
NL De heupriem van de babydrager vastmaken
NO Slik fester du bæreselens hoftebelte
PL W jaki sposób zapiąć pas biodrowy nosidełka
RO Cum fixați centura de șold a marsupiului
RU Как закрепить поясной ремень рюкзака-переноски
SK Ako pripevniť pás nosiča
SL Kako namestiti nosilko okoli pasu
SV Hur bärselens midjebälte fästs
TR Taşıyıcının bel kemeri nasıl bağlanır

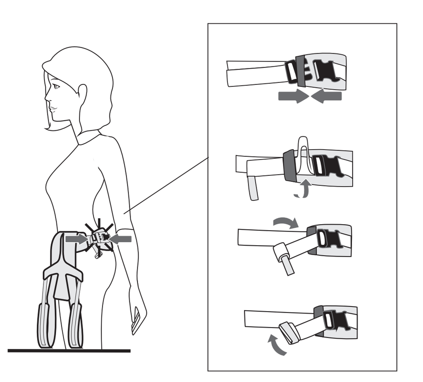

4 FRONT INWARD-FACING CARRY WITH CRISSCROSS ("X") STRAPS

AR حَملُ الطفل ووجهُهُ للداخل والحزامان متقاطعان على شكل حرف "X"
BG Носене отпред с лице към носещия с кръстосани (X) презрамки
CZ Přední nošení čelem dovnitř s překříženými popruhy ve tvaru ("X")
DE Bauchtrageweise mit überkreuzten Schultergurten
DK Placering af baby mave-mod-mave med krydsede ("X") stropper
EL ΜΠΡΟΣΤΙΝΗ ΘΕΣΗ ΜΕ ΦΟΡΑ ΠΡΟΣ ΤΑ ΕΣΑΣ (ΜΕΣΑ) - ΜΕ ΣΤΑΥΡΩΤΕΣ ΡΑΝΤΕΣ ΩΜΟΥ ΣΕ ΣΧΗΜΑ "X"
FI Vauva edessä, kasvot sisäänpäin, risteävät x-hihnat
HE "X" רצועות תומכי קוניתה יוצרת ת"ה רשאה קמדית הושנ
HR Nošenje sprijeda s licem okrenutim unutra s ukriženim ("X") naramenicama
IT Il bambino viene posizionato davanti, rivolto verso chi lo porta, con le cinghie in posizione incrociata "X"
NL Op de buik naar binnen met gekruiste riemen
NO Bæring på magen med kroppen vendt innover, med kryssende «x»-stropper
PL Noszenie z przodu z twarzą skierowaną do wewnątrz z krzyżującymi się "x" szelkami
RO Poziția de purtare fata in fata a copilului cu prinderea in "X" a bretelelor de umar
RU Рюкзак впереди, положение "Лицом к родителю", ремни перекрестно в положении "X"
SK Nosenie vpredu čelom dovnútra s prekříženými popruhmi v tvare ("X")
SL Za nošenje spredaj, tako da je otrok obrnjen proti vam, s križnimi (»x«) naramnicami
SV Bära mage inåtriktad med korsade remmar
PT Posição frontal, virado para dentro com alças em cruz ("X")
TR Çapraz "X" kemerler ile içe dönük önde taşıma

Min. 3.2 kg & Min. 50.8 cm
Max 20.4 kg

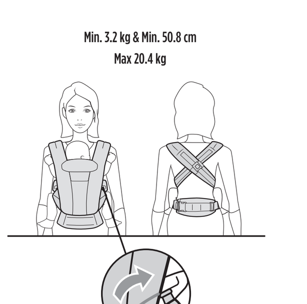

5 FRONT INWARD-FACING CARRY WITH PARALLEL ("H") STRAPS

AR حَملُ الطفل ووجهُهُ للداخل والحزامان متوازيان على شكل حرف "H"
BG Носене отпред с лице към носещия с успоредни (H) презрамки
CZ Přední nošení čelem dovnitř s popruhy v rovnoběžné pozici ("H")
DE Bauchtrageweise mit parallel verlaufenden Schultergurten und Verbindungsgurt
DK Placering af baby mave-mod-mave med parallelle stropper (formet som H)
EL ΜΠΡΟΣΤΙΝΗ ΘΕΣΗ ΜΕ ΦΟΡΑ ΠΡΟΣ ΤΑ ΕΣΑΣ (ΜΕΣΑ) - ΜΕ ΠΑΡΑΛΛΗΛΕΣ ΡΑΝΤΕΣ ΩΜΟΥ ΣΕ ΣΧΗΜΑ "H"
FI Vauva edessä, kasvot sisäänpäin, samansuuntaiset h-hihnat
HE "H" רצועות תומכי קוניתה יוצרת ת"ה רשאה קמדית הושנ
HR Nošenje sprijeda s licem okrenutim unutra s ukriženim ("X") naramenicama
IT Il bambino viene posizionato davanti, rivolto verso chi lo porta, con le cinghie in posizione parallele "H"
NL Op de buik naar binnen gericht met de rechte riemen
NO Bæring på magen med kroppen vendt innover, med parallelle «h»-stropper
PL noszenie z przodu z twarzą skierowaną do wewnątrz z równoległymi "H" szelkami
RO Poziția de purtare fata in fata a copilului cu prinderea in "H" a bretelelor de umar
RU Рюкзак впереди, положение "Лицом к родителю", ремни параллельно в положении "H"
SK Nosenie vpredu čelom dovnútra s popruhmi v rovnobežnej polohe ("H")
SL Za nošenje spredaj, tako da je otrok obrnjen proti vam, z vzporednimi (»h«) naramnicami
SV Bära mage inåtriktad med parallella remmar
TR Paralel "H" kemerler ile içe dönük önde taşıma

Min. 3.2 kg & Min. 50.8 cm
Max 20.4 kg

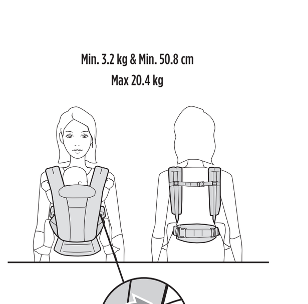

6 FRONT OUTWARD-FACING CARRY WITH CRISSCROSS ("X") STRAPS

AR حَملُ الطفل ووجهُهُ للخارج والحزامان متقاطعان على شكل حرف "X"
BG Носене отпред с лице напред с кръстосани (X) презрамки
CZ Nošení směřující čelem ven se zkříženými popruhy do tvaru „X"
DE Fronttrageweise in Blickrichtung – mit überkreuzten Schultergurten
DK Udadvendt bæreposition foran – med krydsede stropper
EL ΜΠΡΟΣΤΙΝΗ ΘΕΣΗ ΜΕ ΦΟΡΑ ΠΡΟΣ ΤΑ ΕΞΩ – ΜΕ ΣΤΑΥΡΩΤΕΣ ΡΑΝΤΕΣ ΩΜΟΥ ΣΕ ΣΧΗΜΑ "X"
FI Vauva edessä, kasvot ulospäin, risteävät x-hihnat
HE "X" תרוב תובלצומ תועוצר םע ץוח יפלכ תונופ םינפה םע הנושנ השאה קמדית הושנ
HR Nošenje sprijeda s licem okrenutim prema van s ukriženim ("X") naramenicama
IT Posizione fronte strada – con cinghie incrociate a "X"
NL Buikpositie met het gezicht naar buiten – met gekruiste X-riemen
NO Bæring på magen med kroppen vendt utover, med kryssende «x»-stropper
PL Noszenie z przodu z twarzą skierowaną na zewnątrz z krzyżującymi się "x" szelkami "X"
RO În față, cu spatele înspre purtător – cu bretelele încrucișate, în formă de „X"
RU РЮКЗАК ВПЕРЕДИ, ПОЛОЖЕНИЕ «ЛИЦОМ К МИРУ», РЕМНИ ПЕРЕКРЕСТНО В ПОЛОЖЕНИИ «X»
SK Nosenie vpredu tvárou von - s prekříženými popruhmi v tvare „X"
SL Za nošenje spredaj, tako da je otrok obrnjen naprej, s križnimi (»x«) naramnicami
SV Bära framåtvänd på mage - med korsade remmar
TR Çapraz "X" kemerler ile dışa dönük önde taşıma

(~5 Months)
Min. 6.4 kg / Max ~13.6 kg

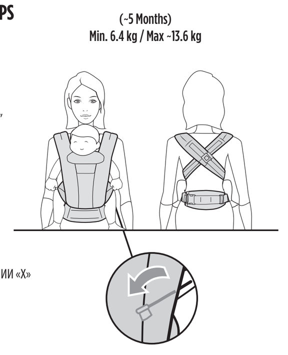

7 FRONT OUTWARD-FACING CARRY WITH PARALLEL ("H") STRAPS

AR حَملُ الطفل ووجهُهُ للخارج والحزامان متوازيان على شكل حرف "H"
BG Носене отпред с лице напред с успоредни (H) презрамки
CZ Nošení směřující čelem ven s vodorovnými popruhy ve tvaru „H"
DE Fronttrageweise in Blickrichtung – mit parallelen Schultergurten und Verbindungsgurt
DK Udadvendt bæreposition foran – med parallelle stropper
EL ΜΠΡΟΣΤΙΝΗ ΘΕΣΗ ΜΕ ΦΟΡΑ ΠΡΟΣ ΤΑ ΕΞΩ – ΜΕ ΠΑΡΑΛΛΗΛΕΣ ΡΑΝΤΕΣ ΩΜΟΥ ΣΕ ΣΧΗΜΑ "H"
FI Vauva edessä, kasvot ulospäin, samansuuntaiset h-hihnat
HE "H" תרוב תולבקמ תועוצר םע ץוח יפלכ תונופ םינפה םע הנושנ השאה קמדית הושנ
HR Nošenje sprijeda s licem okrenutim prema van s paralelnim ("H") naramenicama
IT Posizione fronte strada – con cinghie parallele a "H"
NL Buikpositie met het gezicht naar buiten – met parallelle H-riemen
NO Bæring på magen med kroppen vendt utover, med parallelle «H»-stropper
PL Noszenie z przodu z twarzą skierowaną na zewnątrz z równoległymi "H" szelkami
RO În față, cu spatele înspre purtător – cu bretelele paralele, în formă de „H"
RU РЮКЗАК ВПЕРЕДИ, ПОЛОЖЕНИЕ «ЛИЦОМ К МИРУ», РЕМНИ ПАРАЛЛЕЛЬНО В ПОЛОЖЕНИИ «H»
SK Nosenie vpredu s tvárou von - s popruhmi v rovnobežnej polohe v tvare „H"
SL Za nošenje spredaj, tako da je otrok obrnjen naprej, z vzporednimi (»h«) naramnicami
SV Bära framåtvänd på mage - med parallella remmar
TR Paralel "H" kemerler ile dışa dönük önde taşıma

(~5 Months)
Min. 6.4 kg / Max ~13.6 kg

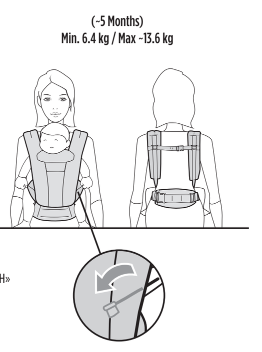

8 HIP CARRY

AR حملُ الطفل على الورك
BG Носене на хълбок
CZ Nošení na boku
DE Hüfttrageweise
DK Bæreposition på hofte
EL ΘΕΣΗ ΣΤΟ ΠΛΑΙ
FI Lantiolla kantaminen
HE נשיאה על המותניים
HR Nošenje na boku
IT Posizione sul fianco
NL Dragen op de heup
NO Hoftebæring
PL Pozycja noszenia dziecka na biodrze
RO Purtare pe șold
RU ПОЛОЖЕНИЕ НА БЕДРЕ
SK Nosenie na boku
SL Nošenje na boku
SV Bära på höften
TR Belde taşıma

(~6 Months)
Min. 7.7 kg / Max 20.4 kg

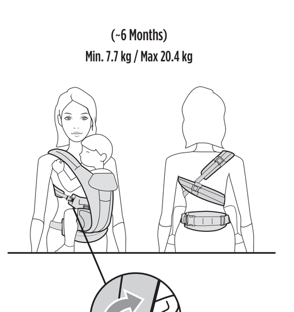

9A BACK CARRY

AR حملُ الطفل على الظهر
BG Носене на гръб
CZ Nošení na zádech
DE Rückentrageweise
DK Bæreposition på ryg
EL ΘΕΣΗ ΣΤΗΝ ΠΛΑΤΗ
FI Selässä kantaminen
HE נשיאה על הגב
HR Nošenje na leđima
IT Posizione sulla schiena
NL Op de rug dragen- gezicht kind naar u toe
NO Ryggbæring
PL Pozycja noszenia dziecka na plecach
RO Purtare in spatele purtătorului
RU Положение "За спиной"
SK Nosenie na chrbte
SL Nošenje na hrbtu
SV Bära på ryggen
TR Sırtta taşıma

(~6 Months)
Min. 7.7kg / Max 20.4kg

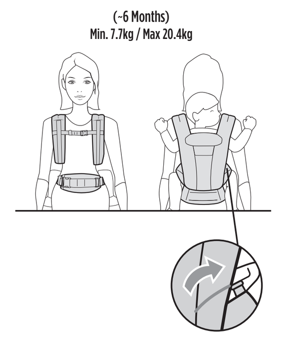

9B REMOVING BACK CARRY

AR ك الحمّالة من وضع الحَمل على الظهرّ
BG Сваляне на раницата
CZ Demontáž nosítka ze zadní polohy
DE Ablegen der Trage aus der Rückentrageweise
DK Sådan tages bæreselen af, når den bæres på ryggen
EL Αφαίρεση του μαρσίπου στη μεταφορά πλάτης
FI Kantolaitteen poistaminen selkäpuolella kannettaessa
HE הסרת המנשא בנשיאת גב
HR Skidanje nosiljke iz položaja nošenja na leđima
IT Rimuovere il marsupio nella posizione dorsale
NL De draagzak afdoen als u het kind op de rug draagt
NO Fjerning av bærestolen i bæremeisen
PL Zdejmowanie nosidełka w tylnej pozycji noszenia
RO Scoaterea marsupiului din poziția de purtare pe spate
RU Как снять рюкзак в положении за спиной
SK Demontáž nosiča v zadnej časti
SL Snemanje nosilke s hrbta
SV Ta bort bärselen vid bärning på ryggen
TR Sırtta taşırken taşıyıcı çıkarma

EN

IMPORTANT! READ CAREFULLY AND KEEP FOR FUTURE REFERENCE
⚠ WARNING: FALL AND SUFFOCATION HAZARD

FALL HAZARD – Babies can fall through a wide leg opening or out of carrier.
• Adjust leg openings to fit baby's legs snugly.
• Before each use, make sure all fasteners are secure.
• Take special care when leaning or walking.
• Never bend at waist; bend at knees.
• Only use this Carrier for babies between 7 lbs (3.2 kg) and 45 lbs (20.4kg).
SUFFOCATION HAZARD – Babies under 4 months can suffocate in this product if face is pressed tight against your body.
• Do not strap baby too tight against your body.
• Allow room for head movement.
• Keep baby's face free from obstructions at all times.
• Do not let baby sleep in the front outward-facing carry position.
• If you nurse your baby in Carrier, always reposition after feeding so baby's face is not pressed against your body.

WARNINGS:
• Baby must face towards you until he or she can hold head upright.
• Only use the outward-facing carry position when baby has demonstrated strong and consistent head and neck control.
• To prevent hazards from falling, ensure that your child is securely positioned in the Carrier.
• Constantly monitor your child and ensure that the mouth and nose are unobstructed.
• For pre-term, low birthweight babies and children with medical conditions, seek advice from a health professional before using this product.
• Ensure that your child's chin is not resting on its chest as its breathing may be restricted, which could lead to suffocation.
• Your balance may be adversely affected by your movement and that of your child.
• Take care when bending or leaning forward or sideways.
• This Carrier is not suitable for use during sporting activities, eg. running, cycling, swimming and skiing.

PRECAUTIONS FOR USE OF ERGOBABY™ CARRIER:
Read all instructions before assembling and using the Carrier. The Carrier should not be used unless and until the wearer understands the instructions and safety features and is confident and comfortable with respect to the use of the Carrier. Never leave baby unattended in or with the Ergobaby™ Carrier. Keep the Carrier away from children when it is not in use. For smaller babies or for adults with long torso, wear the Carrier waistbelt higher on body so baby's head is positioned close enough to kiss. Premature infants, infants with respiratory problems, and infants under 4 months are at greatest risk of suffocation. Ensure proper placement of baby in product including leg place-ment. Your baby's head should be supported by the head and neck support panel until baby demonstrates strong and consistent head and neck control. Check to assure all buckles, snaps, straps and adjustments are secure before each use. Never use a soft carrier while engaging in activities such as cooking and cleaning which involve a heat source or exposure to chemicals. Never use a soft carrier when balance or mobility is impaired because of exercise, drowsiness, or medical conditions. The baby's position should be checked regularly to make sure that the baby is properly seated in the Carrier, centered with legs in a spread-squat position and head upright and not slumping downward or to the side. Take particular care when a baby is carried in a back carry position. To avoid injury when learning to place the baby in the Carrier, do so over a bed or other cushioned surface with the assistance of another adult. Whenever possible, wear and remove the carrier close to a safe receiving surface for baby and in a safe place. There should always be at least two fingers width clearance before baby's chin in the facing-out position. Baby's arms, legs and feet need to be checked regularly while in the Carrier to ensure that they are not constricted. Be aware that as the baby becomes more active, the child has more risk of falling out of the Carrier. Take the baby out of the Carrier before changing the position of the Carrier. Regularly inspect the Carrier for any sign of wear and damage. Check for ripped seams, torn straps or fabrics and damaged fasteners before each use. Never use a Carrier when fabric, fastener or buckle is damaged. Only carry one child at a time in the Carrier. Never wear a soft carrier while driving or being a passenger in a motor vehicle. Be careful when drinking hot beverages to avoid spilling hot drinks onto the baby while using the Carrier. Never unbuckle the waistbelt while the baby is in the Carrier. Always fasten the buckles properly when the Carrier is not in use. Please choose the right materials for the child to wear. Check the core temperature by touching the child's body by hand. This Carrier is only intended for use by healthy adults. If the person using the Carrier should develop shoulder, back, or neck problems, discontinue its use and consult a qualified medical professional. The references to ages by month are only general guidelines and each baby's development is different. Please check that your baby meets the specific requirements for use. Contact Ergobaby customer service representative for additional assistance if needed. For instructional video and additional tips, please visit www.ergobaby.com (English only).
Disclaimer: Ergobaby™ uses only the highest quality and safest dyes possible to ensure a product that will retain its color, but is free from harmful chemicals. There is always a possibility that colors will fade with washing. Ergobaby cannot be held responsible for faded colors due to laundering.

ErgoPromise
LIFETIME GUARANTEE

Please see Ergobaby.com for information about our warranty. The Ergo Baby Carrier, Inc. warrants its products against defects in materials and workmanship. Proof of purchase is necessary and product must be returned for warranty service. Should you have a warranty claim, please contact Ergobaby Customer Service at:
US: support@ergobaby.com, or 888-416-4888
EU: customersupport@ergobaby.eu or 0049 40 421 065 0
UK: customersupport@ergobaby.co.uk or +44 203 3186 204
Warranty Coverage does not extend to damage caused by misuse or any use of the Carrier that is not in accordance with the instructions stated in this manual. Warranty coverage does not extend to any Carrier that has been modified from its original construction in any way. Different or additional warranty rights may exist in the purchaser's jurisdiction. To the extent that different or additional warranty rights exist under the laws of the purchaser's jurisdiction, those warranties shall apply and be in addition to the warranty rights.

AR

هام! اقرئي التعليمات بعناية واحتفظي بها للرجوع إليها مستقبلاً عند الحاجة.
⚠ تحذير: من خطر السقوط والاختناق

خطر السقوط – قد يسقط الطفل من فتحة الساق إذا كانت واسعة أو يخرج من الحمّالة فيسقط.
• اضبطي فتحة الساق لتُناسِبَ ساقيِ الطفل بشكلٍ مريح.
• لا تضبطي زاوية الاستلقاء عندما يكون الطفل في المُهد.
• انتبهي خاصةً عند الانحناء أو السير.
• لا تنحني من الخصر أبداً؛ بل من الركبتين.
• لا تُستعمَلُ هذه الحمّالةُ إلا للأطفال الذين وزنُهم بين 3,2 كغ و 20,4 كغ..
خطر الاختناق – قد يختنق الطفل دون 4 أشهر في هذا المنتج إذا ضُغِط وجهُهُ بشدة على جسمك.
• لا تشدّي حزامَ الطفل إلى جسمكِ أكثر من اللازم.
• اتركي مجالاً لحركة الرأس.
• احرصي على أن يظلّ وجهُ الطفل حُراً دائماً لا يعيقُهُ شيء.
• لا تدعي الطفلَ ينام ووجهُهُ متجهٌ للخارج.
• إذا كنت تُرضعين طفلك وهو في الحمّالة، عدّلي وضعَهُ دائماً بعد الرضاعة بحيث لا ينضغطُ وجهُهُ على جسمك.

تحذيرات:
• يجب أن يكون وجهُ الطفل متجهاً نحوكِ إلى أن يصبح قادراً على إبقاء رأسهِ معتدلاً.
• لا تضعي الطفلَ ورأسُهُ للخارج إلا بعد أن يُبديَ تحكماً قوياً وثابتاً في رأسه ورقبته.
• لتجنب مخاطر السقوط، تأكدي من أن طفلكِ مستقرٌ بثبات في الحمّالة.
• راقبي طفلكِ باستمرار وتأكدي من أنّ شيئاً لا يسد فمَهُ وأنفَهُ.
• في حالة الأطفال المولودين قبل الأوان والأطفال الذين وُلدوا منخفضي الوزن والأطفال الذين لديهم حالات طبية، استشيري أحد مهنيي الصحة قبل استعمال هذا المنتج.
• تأكدي من أنّ ذقنَ طفلكِ لا تستند إلى صدره لأن هذا قد يعيق التنفسَ عنده، ما قد يؤدي إلى اختناقِهِ.
• قد تؤدي حركتُكِ وحركةُ طفلكِ إلى اختلال التوازنِ عندكِ.
• انتبهي عند الانحناء أو الميلان لأمام أو لجانب.
• هذه الحمّالةُ غير مناسبة للاستعمال أثناء مزاولة الأنشطة الرياضية، كالجري، أو ركوب الدراجة الهوائية، أو السباحة، أو التزلج على الجليد.

احتياطات لاستعمال حمالة ERGOBABY™:
اقرئي كلَّ التعليمات قبل تجميع واستعمال الحمّالة. ما ينبغي استعمالُ الحمالةِ إذا لم تَفهمْ المستعمِلةُ تعليماتِ الاستعمال ومزايا السلامة، وما لم تكن مطمئنةً ومرتاحةً لاستعمالها. لا تتركي الطفل أبداً دون رقابةٍ في حمالة Ergobaby™ أو معها. عندما لا تستعملين الحمّالة، ضعيها بعيداً عن متناول الأطفال. عندما يكون الأطفالُ أصغرَ حجماً أو يكون مَن يحملُ الطفلَ أطولَ جذعاً، يجب ارتداء الحمّالة وحزامِ الخصر أعلى مستوىً على الجسم بحيث يكون رأسُ الطفل قريباً بما فيه الكفاية للتقبيل. يكون الأطفالُ الخُدّج والذين لديهم مشاكلُ تنفسية والأطفالُ دون سن 4 أشهر أكثرَ عُرضةً للاختناق. احرصي على أن يكون وضعُ الطفل ووضعُ ساقيه في الحمّالة صحيحاً. ينبغي أن يظلَّ رأسُ طفلكِ مسنوداً إلى وسادة الرقبة، إلى أن يُبدي الطفلُ تحكماً قوياً في رأسه ورقبته. تفقدي الأبازيمَ والكبّاسات والأحزمةَ وأدواتِ الضبط قبل كل استعمال للتأكد من أنها مؤمّنة. لا تَستعملي هذا المنتَجَ أبداً وأنتِ مُنهمكةٌ في أعمالٍ يُستخدمُ فيها مصدرُ حرارة كالطبخ أو التي تتعرضين فيها لمواد كيميائية كالتنظيف. لا تَستعملي حمّالةً لَيّنةً أبداً إذا كنتِ تُصابين باختلالٍ في التوازن أو في الحركة نتيجةَ التمرين، أو النعاس، أو بسبب ما قد يكون لديك من حالاتٍ طبية. ينبغي تفقّدُ وضعِ الطفل بانتظام للتأكد من أنه مرتاحٌ وأنه جالسٌ بشكلٍ صحيح ووسطَ الحمالة، وساقاه متدليتان ورأسُه منتصب لا هابطٌ لأسفل ولا مائلٌ لجانب. يجب أن تنتبهي انتباهاً خاصاً عند حمل الطفل بالحمّالة على الظهر. لتجنب الإصابة أثناء التدرّب على وضع الطفل في الحمّالة، قومي بذلك على سرير أو على سطحٍ مُوسّدٍ آخر بمساعدة شخصٍ راشدٍ آخر. ارتدي الحمّالة واخلعيها قرب سطح استقبالٍ آمِنٍ للطفل وفي مكانٍ آمِنٍ ما أمكن. ينبغي أن يكون هناك دائماً فراغُ بمقدار إصبعين على الأقل تحت ذقن الطفل في وضع الحمل الأمامي والوجهُ للخارج. يجب مراقبةُ ذراعيِ الطفل وساقيه وقدميه بانتظام مخافةَ أن تنحصر أثناء وجوده في الحمّالة وهو فيها. اعلمي أن ازدياد نشاط الطفل في الحمّالة يقوّي احتمالَ سقوطِهِ منها. لا تَستعملي أو ترتدي أكثرَ من حمّالةٍ واحدة بآن واحد. أخرجي الطفلَ من الحمّالة قبل تبديل وضعها. تفقدي الحمالة بانتظامٍ بحثاً عن أي علامةٍ على الاهتراء والتلف. تفقدي الحمّالة قبل كل استعمال بحثاً عن أي درزات ممزقة أو أحزمة مهترئة أو مشابك خربة. لا تستعملي أبداً حمّالةً تَضرّرَ فيها نسيجٌ أو مشبكٌ أو إبزيم. لا تحملي أكثرَ من طفل واحد في الحمّالة معاً. لا ترتدي أبداً حمّالةً لينةً وأنتِ تقودين سيارةً أو تسافرين في مركبة. احترسي عند تناوُل أشربةٍ ساخنة كي لا ينسكب منها شيءٌ على الطفل وهو في الحمّالة. لا تَفُكّي حزامَ الخصر أبداً والطفلُ في الحمّالة. عندما لا تستعملين الحمّالة، شُدّي أبازيمَها دائماً بشكلٍ صحيح. فرجي اختيار مواد مناسبة لملابس الطفل. تفحصي درجةَ الحرارة في قلب الحمّالة بلمس الطفل بيدك. صُممت هذه الحمّالةُ ليستعملَها الأشخاصُ الكبارُ الأصحاء فقط. إذا ظهرتْ لدى التي تستعمل الحمالة مشاكلُ في الكتف أو الظهر أو الرقبة، فعليها أن تتوقف عن استعمالها وتستشيرَ مهنياً طبياً مؤهلاً. ليستْ الإشاراتُ إلى الأعمار سوى إرشاداتٍ عامة فلكل طفل نموٌ مختلف عن نمو الآخر. يرجى التحقق من أن طفلَكِ يلبي متطلباتِ الاستعمال المحددة. اتصلي بمندوب خدمة العملاء في Ergobaby لطلب مساعدةٍ إضافية عند الحاجة. لمشاهدة الفيديو الإرشادي والحصول على فوائد إضافية، يرجى زيارة الموقع الإلكتروني للشركة www.ergobaby.com (بالإنكليزية فقط).
نطاق مسؤولية الشركة: لا تَستعملُ Ergobaby™ إلا أجودَ الأصبغة وأكثرَها أماناً، لضمان ثبات لون المنتَج، ولضمان خلوه من المواد الكيميائية الضارة. ولكن يمكن دائماً أن تَشحبَ الألوان بسبب الغسل. فلا يمكن أن تتحمّلَ Ergobaby مسؤوليةَ شحوب الألوان لهذا السبب.

ErgoPromise
LIFETIME GUARANTEE

يرجى زيارة الموقع Ergobaby.com للاستعلام عن كفالتنا. تكفل شركةُ Ergo Baby Carrier, Inc. منتجاتِها من عيوب المواد والصنعة. ولا بد في هذه الحالة من تقديم إثبات الشراء وإعادة المنتَج إلى خدمة الكفالة في الشركة. فإنْ كانت لديك شكوى تتعلق بالكفالة، يرجى الاتصال بخدمة الزبائن في Ergobaby على العنوان التالي:
الولايات المتحدة: support@ergobaby.com أو 888-416-4888
الاتحاد الأوروبي: customersupport@ergobaby.eu أو 0049 40 421 065 0
لا تغطي الكفالةُ الضررَ الناجمَ عن سوء استعمال الحمّالة أو أي استعمالٍ لها يخالف التعليماتِ المعطاة في هذا الدليل. ولا تغطي الكفالةُ الحمّالةَ التي تُعدَّلُ بنيتُها الأصليةُ بأي شكلٍ كان. قد توجد في بلد المشتري حقوقٌ كفالةٍ تختلف عما تُقدّم أو تُضافُ إليه. فإنْ وُجدت في بلد المشتري، بموجب قوانين ذلك البلد، حقوقُ كفالةٍ تختلف عما تُقدّم أو تُضافُ إليه، سَرَت هذه الحقوق وأُضيفت إلى حقوق الكفالة التي تَمنحها الشركة.

BG

ВАЖНО! ПРОЧЕТЕТЕ ВНИМАТЕЛНО И ЗАПАЗЕТЕ ЗА БЪДЕЩА РЕФЕРЕНЦИЯ
⚠ ВНИМАНИЕ: ОПАСНОСТ ОТ ПАДАНЕ И ЗАДУШАВАНЕ

ОПАСНОСТ ОТ ПАДАНЕ – Бебетата могат да паднат през широкия отвор на краката или да излязат от раницата.
• Регулирайте отворите на крачолите, за да прилепнат плътно към краката на бебето.
• Преди всяка употреба се уверете, че всички ремъци са правилно стегнати и катарамите са добре закопчани.
• Внимавайте при навеждане и ходене.
• Не се навеждайте от кръста, а вместо това приклякайте.
• Използвайте тази раница само за бебета с тегло между 3,2 и 20,4 кг
ОПАСНОСТ ОТ ЗАДУШАВАНЕ – Бебетата на възраст под 4 месеца могат да се задушат в този продукт, ако лицето им е притиснато плътно към тялото ви.
• Не пристягайте бебето твърде плътно до тялото си.
• Оставете пространство, за да може детето да движи главата си.
• Дръжте лицето на бебето свободно от препятствия през цялото време.
• Не оставяйте бебето да спи в предната позиция за носене, обърнато навън.
• Ако кърмите бебето си в раницата, винаги се наместете след хранене, така че лицето на бебето да не е притиснато към тялото ви.

ПРЕДУПРЕЖДЕНИЯ:
• Бебето трябва да е обърнато с лице към вас, докато може да държи главата си изправена.
• Използвайте позицията за носене с лице навън само когато бебето е демонстрирало силен и постоянен контрол върху главата и врата.
• За да предотвратите рисковете от падане, се уверете, че детето е безопасно поставено в раницата.
• Постоянно наблюдавайте детето си и се уверете, че устата и носът са свободни.
• За недоносени бебета, бебета с ниско тегло или с медицински състояния, потърсете съвет от здравен специалист преди употребата на този продукт.
• Уверете се, че брадичката на детето не опира в гърдите му, защото това може да затрудни дишането и да доведе до задушаване.
• Вашето равновесие може да бъде нарушено от Вашето движение и движението на Вашето дете.
• Внимавайте, когато се навеждате напред или настрани.
• Тази раница не е подходяща за употреба при спортуване, напр. при бягане, каране на велосипед, плуване и ски.

ПРЕДПАЗНИ МЕРКИ ЗА ИЗПОЛЗВАНЕ НА РАНИЦАТА ERGOBABY™:
Прочетете всички инструкции преди поставяне и употреба на раницата за носене на бебе. Раницата не трябва да се използва, освен ако и докато потребителят не разбере инструкциите и предпазните функции и не се чувства уверен и комфортно по отношение на използването на раницата. Никога не оставяйте бебето без надзор във или с раница Ergobaby™. Съхранявайте раницата далеч от деца, когато не я използвате. За по-малки бебета или за възрастни с дълъг торс, носете колана на раницата по-високо на тялото, така че главата на бебето да е разположена достатъчно близо, за да го целунете. Недоносени бебета, бебета с дихателни проблеми и на възраст под 4 месеца са изложени на по-голям риск от задушаване. Уверете се, че бебето е правилно поставено, включително разположението на краката. Главата на бебето трябва да се поддържа от панела за опора на главата и врата, докато бебето демонстрира силен и постоянен контрол върху главата и врата. Проверете преди всяка употреба дали всички катарами, закопчалки, презрамки и коригиращи елементи са сигурни. Никога не използвайте мека раница, докато извършвате дейности като готвене и почистване, които включват източник на топлина или излагане на химикали. Никога не използвайте мека раница, когато равновесието или подвижността са нарушени поради физическо натоварване, сънливост или медицински състояния. Положението на бебето трябва да се проверява редовно, за да се гарантира, че то е правилно настанено в раницата, центрирано с разтворени крака в позиция на дълбок клек и изправена глава, а не е наклонено надолу или настрани. Внимавайте много, когато носите бебето на гърба си. За да избегнете травма, когато се обучавате да поставяте бебето в раницата, го правете над легло или друга мека повърхност с помощта на друг възрастен. Винаги, когато е възможно, носете и сваляйте раницата близо до безопасна за бебето повърхност и на безопасно място. Винаги трябва да има разстояние от поне два пръста пред брадичката на бебето в положение с лице напред. Ръцете, краката и стъпалата на бебето трябва да се проверяват редовно, докато е в раницата, за да се гарантира, че не са притиснати. Предупреждаваме, че когато бебето става по-активно, има по-голям риск да падне от раницата. Извадете бебето от раницата преди да смените позицията на раницата. Редовно проверявайте раницата за признаци на износване и повреда. Преди всяка употреба, проверявайте за разпорени шевове, скъсани презрамки или тъкани и повредени закопчалки. Никога не използвайте раницата, когато материята, закопчалката или катарамата са повредени. Носете само по едно дете в раницата за бебе. Никога не носете мека раница, когато шофирате или сте пътник в автомобил. Внимавайте, когато пиете горещи напитки, за да не разлеете гореща течност върху бебето, когато използвате раницата. Никога не разкопчавайте колана на кръста, докато бебето е в раницата. Винаги закопчавайте правилно закопчалките, когато раницата не се използва. Изберете подходящите материи, които да носи детето. Проверете температурата на тялото, като докоснете тялото на детето с ръка. Тази раница е предназначена за употреба само от здрави възрастни. Ако лицето, което използва раницата има проблеми с раменете, гърба или врата, трябва да спре да я използва и да се консултира с квалифициран медицински специалист. Посочената възраст по месеци дава само общи указания, защото всяко бебе се развива по различен начин. Моля, уверете се, че Вашето бебе отговаря на специфичните изисквания за употреба. Ако е необходимо, свържете се с представител на отдела за обслужване на клиенти на Ergobaby за допълнителна помощ. За видео с инструкции и допълнителни съвети посетете www.ergobaby.com (само на английски език).
Отказ от отговорност: Ergobaby™ използва само най-безопасните и качествени бои, за да гарантираме, че продуктът ще запази своя цвят и няма да съдържа вредни химикали. Винаги има възможност цветовете да избледнеят при пране. Ergobaby не носи отговорност за избледнели цветове при пране.

ErgoPromise
LIFETIME GUARANTEE

Моля, вижте Ergobaby.com за информация относно нашата гаранция. Ergo Baby Carrier, Inc. дава гаранция на своите продукти за дефекти в материалите и изработката. Необходимо е доказателство за покупка и продуктът трябва да бъде върнат за гаранционен сервиз. Ако имате гаранционен иск, моля, свържете се с Обслужване на клиенти на Ergobaby на:
САЩ: support@ergobaby.com или 888-416-4888
EU: customersupport@ergobaby.eu или 0049 40 421 065 0
Гаранционното покритие не включва повреда, причинена от неправилна употреба или употреба на раницата, която не отговаря на инструкциите в това ръководство. Гаранционното покритие не включва раници, които са били модифицирани от оригиналния си вид по какъвто и да е начин. В юрисдикцията на купувача могат да съществуват различни и допълнителни гаранционни права. Доколкото съществуват различни и допълнителни гаранционни права според законите в юрисдикцията на купувача, тези права важат и са в допълнение към гаранционните права.

CZ

DŮLEŽITÉ! PEČLIVĚ SI PROČTĚTE A USCHOVEJTE PRO BUDOUCÍ POUŽITÍ
⚠ UPOZORNĚNÍ: NEBEZPEČÍ PÁDU A UDUŠENÍ

NEBEZPEČÍ PÁDU – Děti mohou propadnout širokým otvorem pro nohy nebo vypadnout z nosítka ven.
• Upravte otvory pro nohy tak, aby v nich byly nohy dítěte pohodlně umístěné.
• Před každým použitím se ujistěte, že jsou všechna zapínání bezpečně zapnuta.
• Kráčejte a sklánějte se opatrně.
• Nikdy neohýbejte záda; doporučujeme vám podřepnout si.
• Toto nosítko je vhodné pouze pro děti od 3,2 do 20,4 kg.
NEBEZPEČÍ UDUŠENÍ – U tohoto výrobku hrozí u dětí do 4 měsíců riziko udušení, pokud je jejich obličej přitlačen příliš těsně k vašemu tělu.
• Neupevňujte dítě k vašemu tělu příliš těsně.
• Vytvořte dítěti prostor pro volný pohyb hlavy.
• Dbejte na to, aby po celou dobu nošení neměl obličej dítěte jakoukoli překážku.
• Nedovolte, aby dítě spalo v přední poloze nošení směřující ven.
• Pokud dítě v nosítku kojíte, vždy po kojení jeho polohu upravte tak, aby tvářička dítěte nebyla přitlačena na vaše tělo.

UPOZORNĚNÍ:
• Dokud dítě neudrží samo hlavu vzhůru, musí být stále nasměrováno obličejem k vám.
• Polohu nošení, při které obličej směřuje ven používejte pouze, jen až se u dítěte prokáže pevné a dostatečné ovládání hlavy a krku.
• Abyste zabránili nebezpečí pádu, ujistěte se, že vaše dítě bezpečně v nostíku sedí.
• Neustále své dítě pozorujte a zajistěte, aby jeho ústa a nos nebyly ničím zahrazeny.
• Před použitím doporučujeme: u dětí narozených předčasně, s nízkou porodní váhou a u dětí s horším zdravotním stavem nejprve vyhledat radu lékaře.
• Zajistěte, aby brada dítěte nespočívala na jeho hrudi, neboť tato poloha může omezit jeho dýchání, což by mohlo vést k udušení.
• Vaše rovnováha může být nepříznivě ovlivněna jak vaším pohybem, tak i pohybem dítěte.
• Buďte opatrní při ohýbání a sklánění se dopředu nebo do stran.
• Toto nosítko není vhodné k použití během sportovních aktivit, např. běh, cyklistika, plavání a lyžování.

OPATŘENÍ PRO POUŽÍVÁNÍ NOSÍTKA ERGOBABY™:
Před nastavením a používáním tohoto nosítka si nejprve přečtěte všechny pokyny. Nosítko se nesmí použít, dokud se uživatel neseznámí s pokyny a bezpečnostními prvky tak, aby jim porozuměl a byl si jistý, jak nosítko zodpovědně a náležitě používat. Nikdy nenechávejte dítě v nosítku Ergobaby™ nebo v jeho blízkosti bez dozoru. Když nosítko nepoužíváte, udržujte jej z dosahu dětí. U menších dětí nebo u dospělých s dlouhým trupem noste pás nosítek výše na těle, aby hlava dítěte byla umístěna dostatečně blízko tak, abyste jej mohli políbit. Předčasně narozené děti, děti trpící dýchacími potížemi a děti mladší než 4 měsíce jsou nejvíce vystaveny riziku udušení. Zajistěte správné umístění dítěte do nosítka včetně jeho nožiček. Hlavička Vašeho dítěte by měly podpírat hlavové a krční podpůrné dílce, dokud se u dítěte neprokáže pevné a dostatečné ovládání hlavy a krku. Před každým použitím zkon-trolujte, zda jsou všechny spony, patentky, popruhy a seřizovací prvky bezpečné. Nikdy nepoužívejte měkké nosítko při činnostech jako vaření a úklid, které předpokládají vystavení zdrojům tepla nebo chemikáliím. Nikdy nepoužívejte měkké nosítko, pokud je vaše rovnováha nebo mobilita narušena v důsledku tělesné únavy, ospalosti nebo z důvodu špatného zdravotního stavu. Polohu dítěte je třeba pravidelně kontrolovat, abyste se ujistili, že dítě je správně v nosítku usazeno, řádně uprostřed, s roztaženýma nohama ve dřepu a hlavou ve vzpřímené poloze a tak, aby neskloužávalo dolů nebo ke straně. Věnujte zvláštní pozornost tomu, když dítě nosíte v zadní poloze. Abyste předešli úrazům, až se budete učit vkládat dítě do nosítka, dělejte to nad postelí anebo jiným měkkým povrchem a za pomoci druhé dospělé osoby. Kdykoli je to možné, noste a svlékejte nosítko v blízkosti bezpečného povrchu pro dítě a na bezpečném místě. V poloze směřující ven je třeba před bradou dítěte vždy zajistit volný prostor v šířce alespoň dvou prstů. Jak-mile je dítě umístěné v nosítku, je nutné pravidelně kontrolovat jeho ruce, nohy a chodidla, zda nejsou někde příliš sevřeny. Uvědom-te si, že jak se dítě stává aktivnější, hrozí mu větší nebezpečí pádu z nosítka. Nikdy nepoužívejte/nenoste více jak jedno nosítko současně. Dříve než změníte polohu nosítka, vyndejte dítě ven. Pravidelně kontrolujte nosítko, zda není opotřebené a poškozené. Před každým použitím zkontrolujte, zda nejsou švy popraskané, popruhy či tkanina natržené a upínací spony poškozené. Nikdy nepoužívejte nosítko, když jsou tkaniny, poutka nebo spony poškozené. Nikdy nenoste měkké nosítko při řízení motorového vozidla nebo během jízdy v něm. Buďte opatrní při pití horkých nápojů, aby nedošlo k jejich rozlití na dítě během nošení. Nikdy nerozepínejte opasek, když je dítě v nosítku. Vždy upevněte spony správně, když se nosítko nepoužívá. Vyberte prosím vhodné materiály, které má dítě nosit. Zkontrolujte teplotu dítěte dotykem ruky na jeho tělíčko. Nosítko je určeno pouze pro používání zdravými dospělými osobami. Pokud se během používání nosítka dostaví zdravotní potíže v oblasti ramene, zad nebo krku, přestaňte nosítko používat a vyhledejte odborného lékaře. Odkazy na věk dítěte dle měsíce jsou pouze a vývoj každého dítěte je jiný. Ověřujte prosím, že vaše dítě splňuje specifické požadavky pro použití nosítka.V případě potřeby se obraťte na zákaznický servis společnosti Ergobaby. Video s pokyny a dalšími radami najdete na stránkách www.ergobaby.eu
(pouze v angličtině).
Upozornění: Společnost Ergobaby™ využívá pouze nejvyšší kvalitu a nejbezpečnější barviva, aby produkt udržoval svou barvu, a zároveň neobsahoval škodlivé chemikálie. Přesto vždy existuje možnost, že barvy při mytí vybledn ou. Ergobaby nemůže nést odpovědnost za vybledlé barvy způsobené praním.

ErgoPromise
LIFETIME GUARANTEE

Informace o naší záruce najdete na stránkách Ergobaby.eu. Společnost Ergo Baby Carrier, Inc. ručí za své výrobky v případě vad materiálu a zpracování. Vyžadujeme doklad o zakoupení a výrobek je potřebné navrátit záručnímu servisu. Pokud chcete uplatnit nárok na záruku, obraťte se na zákaznický servis Ergobaby:
USA: support@ergobaby.com nebo +1 888-416-4888
EU: customersupport@ergobaby.eu nebo +49 40 421 065 0
Záruka se nevztahuje na poškození způsobené nesprávným používáním nosítka nebo jakýmkoli jiným používáním, které není v souladu s pokyny uvedenými v tomto návodu. Záruka se nevztahuje na nosítka, u kterých byla jakkoliv upravována původní konstrukce. Jiná nebo další záruční práva mohou existovat v jurisdikci kupujícího. V případě, že v rámci zákonů jurisdikce kupujícího existují odlišná nebo doplňující záruční práva, pak budou tato práva uplatněna a budou doplněním záručních práv poskytovaných společností.

DE

WICHTIG! SORGFÄLTIG LESEN UND FÜR EINEN SPÄTEREN GEBRAUCH AUFBEWAHREN
⚠ WARNUNG: HERAUSFALL- UND ERSTICKUNGSGEFAHR

HERAUSFALLGEFAHR – Babys können durch eine zu große Beinöffnung rutschen oder aus der Trage fallen.
• Beinöffnungen für eine bequeme Passform einstellen.
• Vor jeder Verwendung sicherstellen, dass sämtliche Verschlüsse geschlossen sind.
• Seien Sie besonders vorsichtig, wenn Sie sich nach vorne beugen oder laufen.
• Niemals nach vorne bücken, sondern in die Knie gehen.
• Die Babytrage ist für Babys zwischen 3,2 kg und 20,4 kg ausgelegt.
ERSTICKUNGSGEFAHR – Babys unter 4 Monaten können in diesem Produkt ersticken, wenn deren Gesicht stark an Ihren Körper gedrückt wird.
• Binden Sie Ihr Baby nicht zu eng an Ihren Körper.
• Achten Sie auf ausreichend Bewegungsfreiheit des Kopfes.
• Halten Sie das Gesicht Ihres Babys stets von jeglichen Behinderungen frei.
• Lassen Sie den Säugling in der Fronttrageweise in Blickrichtung nicht schlafen.
• Wenn Sie Ihr Baby in der Babytrage stillen, drehen sie es danach immer so, dass sein Gesicht nicht an Ihren Körper gedrückt ist.

WARNUNG:
• Sie müssen Ihr Baby solange zu sich gewandt (Bauch an Bauch) tragen, solange es sein Köpfchen nicht selbst halten kann.
• Das Baby erst dann auf dem Bauch in Blickrichtung tragen, wenn es seinen Kopf und Nacken selbst sicher halten kann.
• Um das Risiko des Herausfallens zu vermeiden, stellen Sie sicher, dass das Kind sicher in der Trage positioniert ist.
• Überwachen Sie Ihr Kind kontinuierlich und stellen Sie sicher, dass das Mund und Nase frei sind.
• Bei Frühgeborenen, bei Babys mit niedrigem Geburtsgewicht oder gesund heitlichen Problemen fragen Sie einen Arzt, bevor Sie dieses Produkt verwenden.
• Stellen Sie sicher, dass das Kinn Ihres Kindes nicht auf seiner Brust ruht und seine Atmung nicht eingeschränkt ist, was zu einem Erstickungsrisiko führen könnte.
• Ihr Gleichgewicht kann durch Ihre Körperbewegung oder die Bewegung des Kindes beeinträchtigt werden.
• Bitte seien Sie vorsichtig, wenn Sie sich bücken, nach vorne oder zur Seite beugen.
• Diese Babytrage ist nicht für eine Nutzung bei sportlichen Aktivitäten (z.B. Laufen, Radfahren, Schwimmen oder Skifahren) geeignet.

VORSICHTSMASSNAHMEN BEI DER NUTZUNG DER ERGOBABY™ BABYTRAGE:
Lesen Sie vor dem Einstellen und dem Gebrauch der Trage die Bedienungsanleitung sorgfältig durch. Die Trage sollte erst verwendet werden, wenn die tragende Person die Anweisungen und Sicherheitsfunktionen richtig verstanden hat und mit der Nutzung der Trage vertraut ist. Lassen Sie Ihr Baby nie unbeaufsichtigt in oder mit der Ergobaby™-Trage. Bewahren Sie die Trage bei Nichtver-wendung vor Kindern geschützt auf. Für Erwachsene mit langem Oberkörper und beim Tragen kleiner Neuge-borener und kleiner Babys sollte der Hüftgurt höher am Körper sitzen, so dass das Baby hoch genug und das Köpfchen nahe genug positioniert ist, um das Baby zu küssen. Zu früh geborene Säuglinge, Säuglinge mit Atembeschwerden und Säuglinge unter 4 Monaten sind einem besonderen Erstickungsrisiko ausgesetzt. Achten Sie auf die richtige Positionierung Ihres Babys in der Trage, insbes. auch seiner Beinchen. Das Köpfchen Ihres Babys sollte vom Kopf- und Nackenpolster gestützt werden, bis Ihr Baby über eine sichere Kopf- und Nackenkontrolle verfügt. Versichern Sie sich vor jedem Gebrauch, dass alle Schnallen, Verschlüsse, Gurte und Einstellmöglichkeiten intakt und gesichert sind.Niemals die Babytrage beim Kochen oder bei Reinigungsarbeiten verwenden, da hier die Gefahr der Berührung des Babys mit zuviel Hitze oder mit Chemikalien besteht. Niemals die Babytrage verwenden, wenn Ihr Gleichgewicht oder Ihre Bewe-glichkeit aufgrund von Sport, Schläfrigkeit oder gesundheitlichen Beschwerden beeinträchtigt sind. Die Position des Babys muss regelmäßig kontrolliert werden, um sicherzustellen, dass das Baby richtig, mittig, in der Anhock-Spreiz-Haltung und mit gehobenem Kopf in der Babytrage sitzt und nicht nach unten oder zur Seite einknickt. Seien Sie besonders vorsichtig, wenn das Baby auf dem Rücken getragen wird. Um Verletzungen Ihres Babys zu vermeiden, wenn Sie sich darin üben, Ihr Kind in die Trage zu setzen, sollten Sie dies über einem Bett oder einer anderen gepolsterten Fläche und mit Hilfe eines anderen Erwachsenen tun. Das An- und Ablegen der Trage sollte wann immer das möglich ist in der Nähe eines sicheren Ablegeplatzes für das Baby und an einem sicheren Ort erfolgen. In der Trageposition mit Blickrichtung nach vorn sollte stets mindestens zwei Finger breit Platz zwischen dem Kinn Ihres Babys und dem oberen Rand der Trage sein. Bitte achten Sie regelmäßig darauf, dass die Beine und Füße Ihres Babys in der Trage nicht eingeengt werden. Seien Sie sich bewusst, dass das Risiko aus der Trage zu fallen mit zunehmender Aktivität des Babys steigt. Nehmen Sie Ihr Baby aus der Trage, bevor Sie die Position der Trage an Ihrem Körper ändern. Überprüfen Sie die Babytrage regelmäßig auf Zeichen von Abnutzung und Schäden. Untersuchen Sie Ihre Trage vor jeder Verwendung auf gerissene Nähte, gerissene Gurte oder Stoffe sowie auf beschädigte Verschlüsse. Verwenden Sie die Babytrage nie, wenn Stoffe, Verschlüsse oder Schnallen beschädigt sind. Tragen Sie immer nur ein Kind auf einmal in der Babytrage. Niemals die Trage beim Autofahren oder als Beifahrer in einem Auto tragen. Achten Sie beim Trinken heißer Getränke darauf, während der Nutzung der Babytrage kein heißes Getränk auf das Baby zu schütten. Niemals den Hüftgurt lösen, während sich das Baby in der Trage befindet. Schließen Sie die Schnallen komplett, wenn die Trage nicht genutzt wird. Achten Sie bitte bei der Auswahl der Kleidung Ihres Kindes auf die richtigen Materialien. Überprüfen Sie die Körpertemperatur Ihres Babys, indem Sie seinen Körper mit der Hand berühren. Diese Trage darf nur von Erwachsenen mit gutem gesundheitlichem Zustand verwendet werden. Wenn das Tragen in der Babytrage zu Schulter-, Rücken- oder Nackenproblemen führt, die Verwendung einstellen und ärztlichen Rat einholen. Die Angaben zu Altersklas-sen in Monaten sind nur allgemeine Richtlinien und die Entwicklung jedes Babys verläuft anders. Bitte überprüfen Sie, ob Ihr Baby den nötigen Anforderungen entspricht. Wenden Sie sich an den Ergobaby-Kundenservice, sollten Sie weitere Hilfe benötigen. Für Anleitungsvideos oder zusätzliche Tipps besuchen Sie bitte ergobaby.de
Haftungsausschluss: Ergobaby™ verwendet nur die hochwertigsten und zuverlässigsten Farben, um Farbechtheit beim Produkt zu gewährleisten, ohne auf schädliche Chemikalien zurückzugreifen. Es kann nicht ausgeschlossen werden, dass die Farben beim Waschen leicht verblassen. Ergobaby kann nicht für ein Verblassen der Farben, welches durch Waschen verursacht wurde, verantwortlich gemacht werden.

ErgoPromise
LIFETIME GUARANTEE

Bitte besuchen Sie www.ergobaby.de für Informationen zu Ihrer Garantie. Ergo Baby Carrier, Inc. garantiert für seine Produkte in Bezug auf Material- und Verarbeitungsmängel. Um von der Gewährleistung Gebrauch zu machen, müssen Sie das schadhafte Produkt mit Kaufbeleg an uns zurücksenden. Sollten Sie einen Gewährleistungsanspruch geltend machen wollen, wenden Sie sich bitte an unseren Kundenservice
Deutschland/Österreich: service.de@ergobaby.eu, oder +49 (0) 40 421 065 0
EU: customersupport@ergobaby.eu, oder +49 (0) 40 421 065 0
Bei Missbrauch oder einer Nutzung der Komforttrage, die nicht den Anweisungen in dieser Anleitung entspricht, verfallen jegliche Garantieansprüche. Bei Komforttragen, deren Bauart auf jegliche Weise verändert wurde, verfällt die Garantie. Je nach geltender Jurisdiktion des Kunden können unterschiedliche oder ergänzende Garantiebestimmungen Anwendung finden. Im Fall, dass unterschiedliche oder ergänzende Garantiebestimmungen in der Jurisdiktion des Kunden Gültigkeit besitzen, werden diese als Ergänzung der Garantiebestimmungen angesehen.

DK

VIGTIGT! SKAL LÆSES OMHYGGELIGT OG GEMMES TIL SENERE BRUG
⚠ ADVARSEL: FALD- OG KVÆLNINGSFARE

FALDFARE – Babyer kan falde igennem en bred benåbning eller ud af bæreselen.
• Justér benåbningen, så babys bens passer perfekt.
• Alle spænder mv. skal kontrolleres før brug.
• Vær særligt opmærksom, når du går eller læner dig frem.
• Bøj aldrig i ryggen; bøj i knæene.
• Brug kun denne bæresele til babyer imellem 3,2 og 20,4 kg.
KVÆLNINGSFARE – Babyer på under 4 måneder kan kvæles i dette produkt, hvis deres ansigt presses stramt ind mod din krop.
• Stram ikke selen for stramt til om dig selv eller baby.
• Sørg for, at der er plads til, at barnet bevæger hovedet.
• Hold altid babys ansigt frit.
• Lad ikke barnet sove i udadvendt bæreposition foran.
• Hvis du ammer dit barn i bæreselen, skal du altid placere det igen efter amning, således at det ikke har ansigtet presset ind mod din krop.

ADVARSEL:
• Barnet skal vende ind mod dig, indtil det kan holde sit hoved selv. Brug kun udadvendt position, når barnet har god og vedholdende hoved- og nakkekontrol.
• For at undgå farer i forbindelse med fald, skal du sørge for, at dit barn sidder sikkert i bæreselen.
• Hold konstant opsyn med dit barn for at sikre, at næse og mund er fri.
• Rådspørg en læge eller sundhedspersonalet før du bruger dette produkt til et for tidligt født barn eller et barn med lav fødselsvægt eller sundhedsproblemer.
• Sørg for at dit barns hage ikke hviler på dets bryst, da det kan begrænse vejrtrækningen og føre til kvælning.
• Din balance kan blive påvirket negativt af dine og barnets bevægelser.
• Vær forsigtig, når du bøjer eller læner dig fremover, eller sidelæns.
• Denne bæresele er ikke egnet til brug under sportsudøvelser som f.eks. løb, cykling, svømning og skisport.

FORSIGTIGHEDSREGLER I FORBINDELSE MED BRUG AF EN ERGOBABY™ BÆRESELE:
Læs alle anvisninger grundigt før bæreselen samles og tages i brug. Bæreselen bør ikke anvendes med mindre og før brugeren har forstået anvisningerne og sikkerhedsforanstaltningerne og har det godt med og føler sig i stand til at anvende bæreselen. Efterlad aldrig baby uden opsyn i eller sammen med Ergobaby™ bæreselen.Hold bæreselen udenfor børns rækkevidde, når den ikke bruges. Til små babyer eller voksne med en lang buste, skal bæreselens mavebælte placeres højere oppe på kroppen, således at barnets hoved er tæt nok på for at få et kys. For tidligt fødte spædbørn med vejrtrækningsproblemer og spædbørn på under 4 måneder har størst risiko for kvælning. Sørg for at anbringe baby korrekt i produktet, herunder med korrekt benposition.Dit barns hoved skal være støttet af hoved- og nakkepuden, indtil det er stærkt nok til at holde sit hoved selv.Kontroller at alle spænder, snaplåse, og justeringer er sikre før hvert brug. Brug aldrig en blød bæresele, når du er i færd med aktiviteter såsom madlavning og rengøring, som indebærer en varmekilde eller udsættelse for kemiske produkter. Brug aldrig en blød bæresele, når balancen eller mobiliteten er nedsat på grund af træning, døsighed eller sundhedsproblemer. Barnets placering skal kontrolleres regelmæssigt for at sikre, at det sidder rigtigt i bæreselen, hvor det er centreret med benene i frøstilling og hovedet oprejst og ikke faldende ned mod brystet eller til siden. Du skal være særlig forsigtig, når barnet bæres på ryggen. Det tilrådes at øve sig i at sætte babyen i bæreselen over en seng eller et andet blødt underlag med en anden voksen som hjælper for at undgå skader. Du skal så vidt muligt bære og tage bæreselen af i nærheden af en sikker flade, der kan tage imod barnet. Der skal altid være et frit rum på mindst to fingres bredde under babys hage i udadvendt position. Hold jævnligt øje med babys arme, ben og fødder, når han/hun sidder i bæreselen for at sikre, at de ikke klemt. Vær opmærksom på, at efterhånden som barnet bliver mere aktivt, så har det større risiko for at falde ud af bæreselen. Løft babyen ud af bæreselen, før du ændrer bæreselens position. Undersøg jævnligt bæreselen for tegn på slid og beskadigelser. Kontroller, om der findes optrævlede sømme, iturevne stropper eller stof og beskadigede spænder før hver brug. Brug aldrig en bæresele med beskadiget stof, lukkemekanisme eller spænde. Bær kun ét barn ad gangen i en bæresele. Brug aldrig en blød bæresele, når du kører bil eller er passager i en bil. Vær forsigtig, når du drikker varme drikke for at undgå at spilde en varm drik på barnet, når du bruger bæreselen. Åbn aldrig mavebæltet, mens barnet befinder sig i bæreselen. Spænd altid spænderne korrekt, når bæreselen ikke bruges. Vælg det rigtige materiale i forhold til barnet. Kontrollér jævnligt temperaturen inde i selen ved at røre ved barnets krop med hånden. Denne bæresele er kun beregnet til blive brugt af raske voksne. Hvis den person, der bruger bæreselen, udvikler skulder-, ryg- eller nakkeproblemer, skal vedkommende straks holde op med at bruge bæreselen og søge kvalificeret lægehjælp. Henvisninger til aldre i forhold til måneder er kun vejledende og alle babyer udvikler sig forskelligt. Kontroller, at dit barn lever op til de specifikke krav for brug. Kontakt Ergobabys kundeservice for at få yderligere assistance. På www.ergobaby.com (kun på engelsk) kan du se en instruktionsvideo og få yderligere vejledning.
Ansvarsfraskrivelse: Ergobaby™ bruger kun den sikreste farve af højeste kvalitet for at sikre, at et produkt ikke smitter af, uden anvendelse af er fri for skadelige kemikalier. Der er altid en risiko for, at farverne kan bleges ved vask. Ergobaby kan ikke holdes ansvarlig for afblegede farver grundet vask.

ErgoPromise
LIFETIME GUARANTEE

Se venligst Ergobaby.eu for information om garanti. Ergo Baby Carrier, Inc. garanterer for at dets produkter er fri for defekter i materialer og udførsel. Et købsbevis er nødvendigt og produktet skal returneres ved garantiservice. Såfremt du vil fremsætte et krav i henhold til garantien, skal du kontakte Ergobabys kundeservice på:
USA: support@ergobaby.com, eller +1 888-416-4888
EU:customersupport@ergobaby.eu, eller +49 40 421 065 0
Garantien dækker ikke skader påført ved misbrug eller enhver anden brug af Ergobaby Bæreselen, der ikke er i overensstemmelse med instruktionerne i denne vejledning.Garantien dækker ikke for bæreseler, der forekommer at være blevet ændret på nogen måde fra dens originale konstruktion. Der kan være tale om anderledes eller yderligere garantirettigheder i køberens retsområde. I det omfang hvor andre eller yderligere garantirettigheder er gældende i køberens retsomràde, vil disse yderligere garantier være gældende som et supplement til de udstedte garantier.

OMNI DELUXE

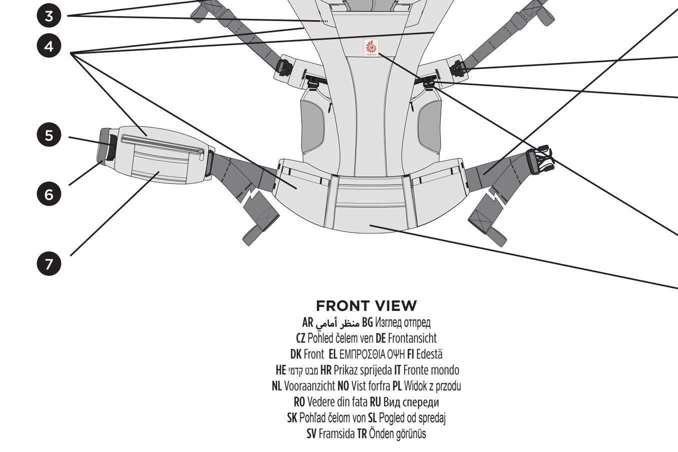

FRONT VIEW
AR منظر أمامي **BG** Изглед отпред
CZ Pohled čelem ven **DE** Frontansicht
DK Front **EL** ΕΜΠΡΟΣΘΙΑ ΟΨΗ **FI** Edestä
HE מבט קדמי **HR** Prikaz sprijeda **IT** Fronte mondo
NL Vooraanzicht **NO** Vist forfra **PL** Widok z przodu
RO Vedere din fata **RU** Вид спереди
SK Pohľad čelom von **SL** Pogled od spredaj
SV Framsida **TR** Önden görünüş

BACK VIEW
AR منظر خلفي **BG** Изглед отзад **CZ** Pohled ze zadu
DE Rückansicht **DK** Bageste **EL** ΠΙΣΩ ΟΨΗ **FI** Takaa **HE** מבט אחורי
HR Prikaz straga **IT** Sul dorso **NL** Achteraanzicht **NO** Vist bakfra
PL Widok z tyłu **RO** Vedere din spate **RU** Вид сзади **SK** Pohľad zozadu
SL Pogled od zadaj **SV** Baksida **TR** Arkadan görünüş

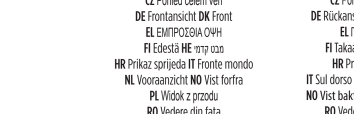

FRONT VIEW
AR منظر أمامي
BG Изглед отпред
CZ Pohled čelem ven
DE Frontansicht **DK** Front
EL ΕΜΠΡΟΣΘΙΑ ΟΨΗ
FI Edestä **HE** מבט קדמי
HR Prikaz sprijeda **IT** Fronte mondo
NL Vooraanzicht **NO** Vist forfra
PL Widok z przodu
RO Vedere din fata
RU Вид спереди
SK Pohľad čelom von
SL Pogled od spredaj **SV** Framsida
TR Önden görünüş

BACK VIEW
AR منظر خلفي
BG Изглед отзад
CZ Pohled ze zadu
DE Rückansicht **DK** Bageste
EL ΠΙΣΩ ΟΨΗ
FI Takaa **HE** מבט אחורי
HR Prikaz straga
IT Sul dorso **NL** Achteraanzicht
NO Vist bakfra **PL** Widok z tyłu
RO Vedere din spate
RU Вид сзади
SK Pohľad zozadu
SL Pogled od zadaj **SV** Baksida
TR Arkadan görünüş

10 OVER THE HEAD METHOD

AR طريقة الارتداء من فوق الرأس
BG Метод над главата
CZ Metoda přes hlavu
DE Über-Kopf-Methode
DK Metode op over hovedet
EL Μέθοδος Over the Head
FI Pään yli -menetelmä
HE שארל לעמ הרישק תטיש
HR Način preko glave
IT Metodo per infilarlo dalla testa
NL Over het hoofd methode
NO Over hodet-metoden
PL Zakładanie przez głowę
RO Metoda de trecere a bretelelor peste cap
RU Надевается через голову
SK Metóda cez hlavu
SL Način »čez glavo«
SV Över huvudet-metod
TR Baş Üstünden Geçirme Yöntemi

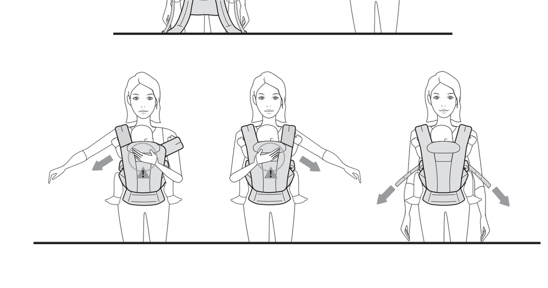

AGES & STAGES — GENERAL GUIDELINES

AR خطوات وأعمار الاستعمال - إرشادات عامة
BG Възрасти и етапи - общи насоки
CZ Věk a etapy – obecné zásady
DE Alters- und Entwicklungsstufen - Allgemeine Hinweise
DK Alder og trin – Generelle retningslinjer
EL Ηλικία & Στάδια- Γενικές Οδηγίες
FI Ikä ja kehitysvaiheet – yleiset ohjeet
HE תוללכ תויחנה – בלשו ליג
HR Dob I Stadije – Opće Smjernice
IT Età e fasi – Linee guida generali
NL Leeftijden en stadia – Algemene richtlijnen
NO Alder og stadier – generelle retningslinjer
PL Wiek i etapy rozwoju – ogólne wytyczne
RO Vârste și perioade – Indicații generale
RU Возраст И Этапы — Общие Рекомендации
SK Vek a etapy – obecné zásady
SL Starosti In Stopnje - Splošne Smernice
SV Ålder och stadier – allmänna riktlinjer
TR Yaş ve gelişim aşamaları – genel kılavuz bilgileri

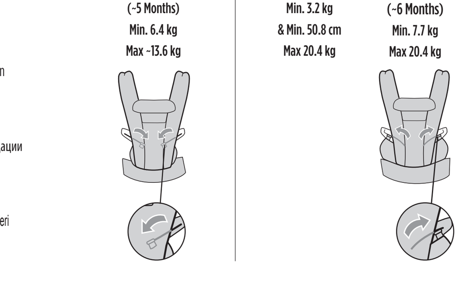

(~5 Months) Min. 6.4 kg Max ~13.6 kg
Min. 3.2 kg & Min. 50.8 cm Max 20.4 kg
(~6 Months) Min. 7.7 kg Max 20.4 kg
(~6 Months) Min. 7.7 kg Max 20.4 kg

BABY CARRIER PARTS

1 Hood Snap
AR كبّاسة الرأس **BG** Щракване на качулката **CZ** Cvoček kapucky
DE Druckknöpfe für die Kapuze **DK** Trykknapper til hætten
EL κούμπωμα κουκούλας **FI** Hupun neppari **HE** חיבור ברדס/כובע
HR Kopča za kapuljaču **IT** Bottoni aggancio rapido per il cappuccio
NL Drukknopen van zonnekapje **NO** Hettefeste
PL Zatrzask kaptura **RO** Puncte de fixare pentru gluga
RU Застежка капюшона **SK** Cvoček kapucky
SL Sponke za kapuco **SV** Tryckknapp till huva **TR** Başlık çıtçıtı

2 Hood
AR غطاء الرأس **BG** Качулка **CZ** Kapucka **DE** Kapuze **DK** Hætte
EL κουκούλας **FI** Huppu **HE** ברדס/כובע **HR** Kapuljača
IT Cappuccio **NL** Zonnekapje **NO** Hette **PL** Kaptur **RO** Gluga
RU Капюшон **SK** Kapucka **SL** Kapuca **SV** Huva **TR** Başlık

3 Head & Neck Support Buttons
AR أزرار إسناد الرأس والرقبة
BG Бутони за поддръжка на главата и врата
CZ Knoflíky k záhlavníku pro podporu hlavy a krku
DE Knöpfe für die Kopfstütze
DK Knapper til hoved og nakkestøtte
EL κουμπί από το μαξιλάρι υποστήριξης του κεφαλιού και του αυχένα
FI Pään ja kaulan tukinapit **HE** כפתורי תמיכה לראש ולצוואר
HR Gumbi oslonca za glavu i vrat
IT Bottoni per supporto testa e collo
NL drukknopen voor hoofd- en neksteun
NO Knapper for hode- og nakkestøtte
PL Przyciski podpórki główki i szyi
RO Puncte de reglare a suportului pentru gat si cap
RU Пуговицы фиксации подушки для поддержки головы и шеи
SK Gombíky k záhlavníku pre podporu hlavy a krku
SL Gumbi podpore za glavo in vrat **SV** Knappar för stöd av huvud och nacke
TR Baş ve boyun destek düğmeleri

4 Pocket
AR جيب **BG** Джоб **CZ** Kapsa **DE** Tasche **DK** Opbevaringspose
EL τσέπη **FI** Tasku **HE** כיס **HR** Džep **IT** Tasca **NL** Zakje **NO** Lomme
PL Kieszeń **RO** Buzunar **RU** Карман **SK** Vrecko **SL** Žep
SV Ficka **TR** Cep

5 Waistbelt Buckle
AR إبزيم حزام الخصر **BG** Закопчалка за колан
CZ Spona bederního pásu **DE** Hüftgurtschnalle **DK** Taljebælte
EL αγκράφα ζώνης μέσης **FI** Vyötärohihnan solki
HE אבזם חגורת המותניים **HR** Kopča pojasa za struk
IT Fibbia per cintura **NL** Gesp van heupriem
NO Spenne på hoftebelte **PL** Klamra pasa biodrowego
RO Catarama centurii pentru talie
RU Защелка поясного ремня **SK** Spona bedrového pásu
SL Zaponka za pas **SV** Midjebälte **TR** Bel kemeri tokası

6 Safety Elastic
AR مطاط أمان **BG** Безопасен ластик **CZ** Bezpečnostní guma
DE Sicherheitsgummi **DK** Sikkerhed elastisk
EL λάστιχο ασφαλείας **FI** Joustava turvahihna
HE גומיית בטיחות **HR** Sigurnosna guma **IT** Elastico di sicurezza
NL veiligheidselastiek **NO** Sikkerhetsstrikker
PL Zabezpieczająca gumka elastyczna
RO Elastic de siguranta **RU** Страховочные резинки
SK Bezpečnostná guma **SL** Varnostna elastika
SV Resårband för säkerhet **TR** Güvenlik lastiği

7 Lumbar Support Waistbelt
AR حزام الإسناد القَطَني **BG** Пояс за лумбална опора
CZ Bederní pás se zádovou opěrkou
DE Hüftgurt mit Lordosenstütze
DK Taljebælte med lændestøtte
EL Ζώνη μέσης οσφυϊκής υποστήριξης
FI Ristiselän tuen vyötärohihna **HE** חגורת מותניים לתמיכה מותנית
HR Pojas za lumbalnu potporu
IT Fascia per supporto lombare **NL** Heupriem met rugsteun
NO Hoftebelte med støtte til korsryggen
PL Podpierający lędźwie pas biodrowy
RO Centura cu suport lombar
RU Ремень с поддержкой для поясницы
SK Bedrový pás s chrbtovou opierkou **SL** Pas za ledveno oporo
SV Midjebälte med support för ländryggen
TR Bel desteği kemeri

8 Chest Strap Buckle
AR إبزيم حزام الصدر **BG** Катарама на гръдния колан
CZ Spona ramenního popruhu **DE** Verbindungsgurtschnalle
DK Bryster spænde **EL** αγκράφα του ιμάντα στήθους
FI Rintahihnan solki **HE** אבזם רצועת חזה **HR** Prsna traka s kopčom
IT Fibbia del cinturino sul petto **NL** Gesp van borstriem
NO Spenne på bryststropp **PL** Klamra paska piersiowego
RO Catarama centurii de spate **RU** Защелка грудной лямки
SK Spona ramenného popruhu **SL** Zaponka za prsni trak
SV Bröstspänne **TR** Göğüs askısı tokası

9 Crossable Shoulder Straps
AR حزام كتف تقاطعي
BG Пресичаща се презрамка
CZ Ramenní popruh s možností překřížení
DE Überkreuzbare Schultergurte
DK Skulderstropper der kan krydses
EL Διασταυρούμενες ράντες ώμων
FI Ristiin menevä olkahihna **HE** רצועת כתף הניתנת להצלבה
HR Naramenice koje se mogu ukrižiti **IT** Tracolla incrociata
NL Schouderriemen (kunnen gekruist worden)
NO Skulderstropp som kan krysses **PL** Krzyżujące się szelki
RO Centura pentru umar
RU Плечевая лямка с возможностью ношения накрест
SK Ramenný popruh s možnosťou prekríženia **SL** Križna naramnica
SV Korsbara axelremmar **TR** Çapraz olabilen omuz askısı

10 Head & Neck Support
AR مسند الرأس والرقبة **BG** Опора за глава и врат
CZ Podpora hlavy a krku **DE** Kopf- und Nackenstütze
DK Støtte til hoved og nakke
EL Μαξιλάρι υποστήριξης κεφαλιού και αυχένα
FI Pään ja kaulan tuki **HE** ראשמך שארל הכימת
HR Oslonac za glavu i vrat **IT** Supporto testa e collo
NL hoofd- en neksteun **NO** Hode- og nakkestøtte
PL Podpórka główki i szyi **RO** Suport pentru gat si cap
RU Подушка для поддержки головы и шеи
SK Podpora hlavy a krku **SL** Podpora za glavo in vrat
SV Stöd för huvud och nacke **TR** Baş ve boyun desteği

11 Strap Indicator Markings
AR علامات إشارة إلى المقاس
BG Маркировка на индикаторите за размер
CZ Indikační značky velikosti **DE** Größenmarkierungen
DK Størrelsesindikatorer **EL** Ενδείξεις μεγέθους
FI Koon ilmaisimen merkinnät **HE** סימנים לסימון הגודל
HR Oznake veličina **IT** Segni indicatori della taglia
NL Maataanduidingen **NO** Størrelsesindikatormerker
PL znaczniki rozmiaru **RO** Marcaje de indicare a mărimii
RU Размерные метки **SK** Značky indikátorov veľkosti
SL Oznake velikosti **SV** Storleksmarkeringar
TR Boyut gösterge işaretleri

12 Shoulder Strap Buckle
AR إبزيم حزام الكتف **BG** Катарама на раменната лента
CZ Spona ramenních popruhů **DE** Schultergurtschnalle
DK Skulderrem **EL** αγκράφα της ράντας ώμου **FI** Olkahihnan solki
HE אבזם רצועת כתף **HR** Kopča naramenice **IT** Fibbia per spallacci
NL Gesp voor schouderriem **NO** Spenne på skulderstropp
PL Klamra szelek **RO** Catarama pentru centura de umar
RU Застежка плечевой лямки **SK** Spona ramenných popruhov
SL Zaponka za ramenski trak **SV** Axelremsspänne
TR Omuz askısı tokası

13 Sliders for Seat Adjustment (Face in or out)
AR مزالق ضبط موضع جلوس الطفل (وجهُهُ للداخل أو للخارج)
BG Плъзгачи за регулиране на седалката (навътре или навън)
CZ Jezdce pro nastavení podsazení (čelem ven i vně)
DE Schieberegler zur Sitzverstellung (zugewandt oder in Blickrichtung)
DK Justerbar skinne til justering af sædeposition (vendt indad eller fremad)
EL Μηχανισμός ολίσθησης για ρύθμιση του καθίσματος (πρόσωπο προς τα μέσα ή προς τα έξω)
FI Istuimen säädön liukusäätimet (kasvot sisään- tai ulospäin)
HE כוונון המושב (נשיאה פנים או כלפי חוץ) מחוונים לכיוון המושב
HR Klizači za podešavanje sjedala (lice unutra ili van)
IT Cursori per la regolazione della seduta (fronte mamma o fronte mondo)
NL schuivertjes om de zitting aan te passen (gezicht naar binnen of naar buiten)
NO Skyveknapper for setejustering (vendt innover eller utover)
PL Suwaki do regulacji siedzenia (twarz dziecka zwrócona do wewnątrz lub na zewnątrz)
RO Glisoare pentru ajustarea șezutului (pentru asezarea cu fata sau cu spatele catre pozitia de mers)
RU ползунки для установки сиденья (лицом к себе или от себя)
SK Jazdec pre nastavenie podsadenia (čelom von i dnu)
SL Drsniki za nastavitev sedeža (za postavitev, obrnjeno navznoter ali navzven)
SV Justerbar skena för reglering av sittposition (vänt inåt eller framåt)
TR Koltuk ayarlama için kaydırıcılar (yüzü içe veya dışa dönük)

14 Reflectivity (For Mesh Only)
AR عاكسيّة **BG** Отразяваща способност **CZ** Reflexní prvky **DE** Reflektierende Details
DK Reflekterende detaljer **EL** Τμήματα ανάκλασης φωτός
FI Heijastavuus **HE** שקיפות **HR** Refleksivnost **IT** Riflettente
NL reflectie **NO** Reflektivitet **PL** Odblaskowość **RO** Benzi reflectorizante
RU светоотражающий элемент **SK** Reflexné prvky
SL Odsevnost **SV** Reflektivitet **TR** Reflektör özelliği

15 Velcro Tab for Seat Adjustment to Baby's Size
AR شريطة تثبيت بالتعشيق (velcro) لضبط موضع جلوس الطفل حسب حجمه
BG Велкро за регулиране на седалката според размера на бебето
CZ Packy na suchý zip pro správné nastavení dle velikosti dítěte
DE Klettlasche für Stegbreitenanpassung an die Größe des Babys
DK Justering af siddefladen med velcro
EL Τμήμα Velcro για την ρύθμιση στις διαστάσεις του μωρού
FI Tarranauha istuimen säätämiseksi vauvan koon mukaiseksi
HE קוניתה לדוג יפל בשומה ןונווכל ןדמצ תינושל
HR Čičak traka za podešavanje sjedala prema veličini bebe
IT Linguetta in velcro per modificare la seduta in base alla crescita del bambino
NL velcro om zitting aan te passen aan grootte van de baby
NO Borrelås for setejustering til babyens størrelse
PL Zakładki na rzep do regulacji siedziska do rozmiaru dziecka
RO Puncte de atasare tip Velcro pentru ajustarea marimii sezutului, in conformitate cu dimensiunile copilului
RU панель-липучка для регулировки сиденья по росту ребенка
SK Veľko pracky pre správne nastavenie podľa veľkosti dieťaťa
SL Ježek za nastavitev sedeža glede na velikost dojenčka
SV Justering av sittytan med kardborre
TR Bebeğin büyüklüğüne göre ayarlama için velcro cırt cırtlar

16 Detachable Pouch
AR عبة قابلة للفصل عن الحمّالة **BG** Отделяща се чанта
CZ Odnímatelná kapsa **DE** Abnehmbare Tasche
DK Aftagelig opbevaringspose **EL** αποσπώμενο τσαντάκι
FI Irrotettava tasku **HE** פאוץ' הניתן להסרה **HR** Odvojiva torbica
IT Borsellino staccabile **NL** Afneembaar zakje bij
NO Avtakbar lomme **PL** Odpinana kieszeń **RO** Gentuta detasabila
RU Съемная сумка **SK** Odnímateľné vrecko
SL Snemljiva torbica **SV** Avtagbar ficka **TR** Çıkarılabilir kese

THE ERGO BABY CARRIER, INC.
US: 2041 East Street, Suite 831, Concord, California 94520
+1 888 416 4888 | support@ergobaby.com
EU: Gaußstraße 120, 22765 Hamburg, Germany
+49 40 421 065 0 | customersupport@ergobaby.eu
UK: EBP Lifestyle Brands UK Ltd.
275 New North Road, Islington Suite 1300
London, N1 7AA, United Kingdom
+44 203 3186 204 | customersupport@ergobaby.co.uk

ergobaby™

INSTRUCTION MANUAL

Omni Deluxe

ALL-IN-ONE BABY CARRIER

See pictogram sheet for detailed instuctions.

AR انظري التعليمات المفصلة في صحيفة الأشكال التوضيحية
BG Вижте листа с пиктограми за подробни инструкции.
CZ Detailní instrukce naleznete na straně s nákresy
DE Siehe Pictogramm-Blatt für ausführliche Anleitungen
DK For detaljerede instruktioner se piktogrammer
EL Δείτε το φύλλο εικονογραμμάτων για λεπτομερείς οδηγίες
FI Katso yksityiskohtaiset tiedot kuva-arkista
HE יש לעיין בגיליון האיורים להנחיות מפורטות
HR Za detaljne upute pogledajte list s piktogramom.
IT Vedere le immagini per istruzioni dettagliate
NL Zie pictogrammen voor gedetailleerde instructies
NO Se piktogramarket for detaljerte instruksjoner
PL Aby zasięgnąć precyzyjniejszych informacji, skonsultuj kartę piktogramów
RO Vedeți pictogramele pentru instrucțiuni detaliate
RU Подробные инструкции см. в брошюре со схематическими изображениями
SK Detailné inštrukcie nájdete na strane s nákresom
SL Za podrobna navodila si oglejte list s slikovnimi navodili.
SV För detaljerade instruktioner se piktogram
TR Ayrıntılı talimatlar için resimli tabloyu inceleyin

Check out more tips and videos.
Ergobaby.com

RECYCLABLE

IMPORTANT! READ CAREFULLY AND KEEP FOR FUTURE REFERENCE

Pat: www.ergobaby.com/patents
IM_OMNI_DELUXE_EU-240816-V1

EL

ΣΗΜΑΝΤΙΚΌ! ΔΙΑΒΑΣΤΕ ΠΡΟΣΕΚΤΙΚΑ ΚΑΙ ΦΙΛΑΞΤΕ ΓΙΑ ΜΕΛΛΟΝΤΙΚΗ ΑΝΑΦΟΡΑ
⚠ ΠΡΟΕΙΔΟΠΟΙΗΣΗ: ΚΙΝΔΥΝΟΣ ΠΤΩΣΗΣ ΚΑΙ ΑΣΦΥΞΙΑΣ

ΚΙΝΔΥΝΟΣ ΠΤΩΣΗΣ – Τα μωρά μπορούν να γλιστρήσουν μέσα από ένα μεγάλο πλατύ άνοιγμα για τα πόδια ή να πέσουν έξω από τον μάρσιπο.
• Προσαρμόστε τα ανοίγματα για τα πόδια ώστε να ταιριάζουν ακριβώς στις διαστάσεις του μωρού σας.
• Πριν από κάθε χρήση, βεβαιωθείτε ότι έχετε κλείσει με ασφάλεια όλες τις αγκράφες .
• Δώστε ιδιαίτερη προσοχή όταν σκύβετε και περπατάτε.
• Σκύβετε λυγίζοντας τα γόνατα, όχι τη μέση.
• Χρησιμοποιήστε αυτόν τον μάρσιπο μόνο για μωρά βάρους 3,2 – 20,4 κιλών.
ΚΙΝΔΥΝΟΣ ΑΣΦΥΞΙΑΣ – Βρέφη μικρότερα από 4 μηνών μπορεί να πάθουν ασφυξίαμεσα στο προϊόν αν το πρόσωπό τους πιεστεί πάνω στο σώμα σας.
• Μην δένετε το μωρό σας πάρα πολύ σφιχτά πάνω στο σώμα σας.
• Αφήστε χώρο για τις κινήσεις του κεφαλιού.
• Φροντίστε να ελέγχετε ανά τακτά διαστήματα ότι το πρόσωπο του μωρού είναι ελεύθερο από κάθε τι που θα δημιουργούσε δυσχέρειες στην αναπνοή.
• Μην αφήνετε το μωρό να κοιμηθεί σε μπροστινή θέση με φορά προς τα έξω.
• Εάν θηλάζετε το παιδί σας στο μάρσιπο, επανατοποθετείτε πάντα τον μάρσιπο στην αρχική του θέση μετά από το θηλασμό έτσι ώστε το πρόσωπο του παιδιού να μην είναι πιεσμένο πάνω στο σώμα σας.
ΠΡΟΕΙΔΟΠΟΙΗΣΕΙΣ:
• Το μωρό πρέπει να κοιτάει προς τα εσάς έως ότου να μπορέσει να στηρίξει μόνο του το κεφάλι του.
• Χρησιμοποιήστε την μπροστινή θέση με φορά του μωρού προς τα έξω όταν πλέον το μωρό έχει αναπτύξει σταθερό έλεγχο του κεφαλιού και του αυχένα του.
• Για την πρόληψη των κινδύνων από την πτώση, βεβαιωθείτε ότι το παιδί σας είναι σωστά τοποθετημένο στο μάρσιπο.
• Παρακολουθείτε συνεχώς το παιδί σας και βεβαιωθείτε ότι το στόμα και τη μύτη είναι πλήρως ανεμπόδιστα.
• Για πρόωρα βρέφη, για μωρά με χαμηλό βάρος στη γέννηση και παιδιά με προβλήματα υγείας, ζητήστε συμβουλές από έναν επαγγελματία υγείας πριν χρησιμοποιήσετε αυτό το προϊόν.
• Βεβαιωθείτε ότι το πηγουνάκι του παιδιού σας δεν πέφτει προς το στήθος του καθώς αυτό μπορεί να περιορίσει την αναπνοή του, το οποίο θα μπορούσε να οδηγήσει σε ασφυξία.
• Η ισορροπία σας μπορεί να επηρεαστεί αρνητικά από τις κινήσεις σας και εκείνες του παιδιού σας.
• Προσέχετε όταν σκύβετε ή γέρνετε προς τα μπρος ή προς τα πλάγια.
• Αυτός ο μάρσιπος δεν είναι κατάλληλος για χρήση κατά τη διάρκεια αθλητικών δραστηριοτήτων , π.χ. τρέξιμο, ποδηλασία, κολύμβηση και σκι.

ΠΡΟΦΥΛΑΞΕΙΣ ΚΑΤΑ ΤΗ ΧΡΗΣΗ ΤΟΥ ΜΑΡΣΙΠΟΥ ERGOBABY™:
Διαβάστε όλες τις οδηγίες πριν την ρύθμιση και χρήση του μάρσιπου. Ο μάρσιπος δεν θα πρέπει να χρησιμοποιηθεί παρά μόνο όταν ο χρήστης κατανοήσει τις οδηγίες χρήσης και τα χαρακτηριστικά ασφαλείας και είναι σίγουρος και χωρίς αμφιβολίες όσον αφορά τη χρήση του μάρσιπου. Ποτέ μην αφήνετε το μωρό μέσα ή μαζί με τον Ergobaby™ μάρσιπο χωρίς επίβλεψη .Κρατήστε το μάρσιπο μακριά από τα παιδιά όταν δεν το χρησιμοποιείτε.Για τα μικρότερα μωρά ή για ενήλικες με μακρύ κορμό, να φοράτε τη ζώνη του μάρσιπου υψηλότερα στο σώμα σας έτσι ώστε το κεφάλι του μωρού να είναι τοποθετημένο αρκετά κοντά για να μπορείτε να το φιλήσετε.Τα πρόωρα βρέφη, τα βρέφη με αναπνευστικά προβλήματα και τα βρέφη κάτω των 4 μηνών διατρέχουν τον μεγαλύτερο κίνδυνο ασφυξίας. Διασφαλίστε τη σωστή τοποθέτηση του μωρού στο προϊόν συμπεριλαμβανομένης της σωστής τοποθέτησης των ποδιών .Το κεφάλι του μωρού θα πρέπει να στηρίζεται από το μαξιλάρι λαιμού και κεφαλιού έως ότου το μωρό έχει αναπτύξει σταθερό έλεγχο του κεφαλιού και του αυχένα. Βεβαιωθείτε ότι όλες οι αγκράφες, τα κουμπώματα, οι ιμάντες και οι προσαρμογείς είναι ασφαλείς πριν από κάθε χρήση. Ποτέ μην χρησιμοποιείτε έναν μαλακό μάρσιπο ενώ ασχολείστε με δραστηριότητες όπως το μαγείρεμα και το καθάρισμα που περιλαμβάνει έκθεση με πηγή θερμότητας ή έκθεση σε χημικές ουσίες. Ποτέ μην χρησιμοποιείτε έναν μαλακό μάρσιπο όταν η ισορροπία σας είναι μειωμένη ή η κινητικότητά λόγω άσκησης, υπνηλίας ή παθολογικών καταστάσεων. Η θέση του μωρού θα πρέπει να ελέγχεται τακτικά για να βεβαιωθείτε ότι το μωρό έχει τοποθετηθεί σωστά στον μάρσιπο, στο κέντρο με τα πόδια με στάση βατράχου και το κεφάλι σε όρθια θέση και όχι να κρέμεται προς τα κάτω ή το πλάι. Προσέξτε ιδιαίτερα όταν ένα μωρό μεταφέρεται στην πλάτη. Προς αποφυγή τραυματισμού όταν πρωτο-μαθαίνετε να τοποθετείτε το μωρό στο μάρσιπο, κάνετέ το πάνω από κρεβάτι ή από άλλη μαλακή επιφάνεια και με τη βοήθεια τρίτου προσώπου. Όποτε μπορείτε, φοράτε και αφαιρείτε το μάρσιπο κοντά σε μια ασφαλή επιφάνεια υποδοχής για το μωρό και σε ασφαλές μέρος. Θα πρέπει πάντα να υπάρχει περιθώριο κάτω από το πηγουνάκι του μωρού σας , με ύψος τουλάχιστον δύο δάκτυλα στη θέση μεταφοράς προς τα έξω. Τα χεράκια και τα ποδαράκια του μωρού θα πρέπει να ελέγχονται τακτικά όταν είναι μέσα στον μάρσιπο για να διασφαλιστεί ότι δεν υπάρχουν εμπόδια στην κυκλοφορία. Θα πρέπει να γνωρίζετε ότι όσο γίνεται πιο ενεργό το μωρό, τόσο ο κίνδυνος πτώσης από το μάρσιπο. Βγάλτε το μωρό από τον μάρσιπο, πριν να αλλάξετε τη θέση του μάρσιπου. Επιθεωρείτε τακτικά το μάρσιπο για σημάδια φθοράς και ζημιάς. Πριν από κάθε χρήση, ελέγχετε ότι δεν υπάρχουν ξηλωμένες ραφές, σκισμένοι ιμάντες ή υφάσματα, και αγκράφες ή άλλα συνδετικά μέρη που δεν λειτουργούν σωστά. Μην χρησιμοποιείτε ποτέ ένα μάρσιπο όταν το ύφασμα, τα κουμπώματα ή οι αγκράφες παρουσιάζουν ζημιά. Μεταφέρετε ένα παιδί τη φορά στο μάρσιπο. Ποτέ μην χρησιμοποιείτε έναν μαλακό μάρσιπο ενώ οδηγείτε ή όταν είστε επιβάτης σε όχημα. Να είστε προσεκτικοί όταν πίνετε ένα ζεστό ρόφημα για να μη χυθεί πάνω στο μωρό, ενώ χρησιμοποιείτε το μάρσιπο. Ποτέ να μη ξεκουμπώνετε τη ζώνη μέσης , όσο το μωρό σας είναι ακόμη στο μάρσιπο. Δένετε πάντα σωστά τις αγκράφες όταν δεν χρησιμοποιείτε το μάρσιπο. Παρακαλούμε να επιλέξετε ρουχισμό με τα κατάλληλα υλικά για να φορέσει το παιδί σας. Ελέγχετε τη θερμοκρασία του αγγίζοντάς με το χέρι το σώμα του παιδιού σας. Αυτός ο μάρσιπος προορίζεται για χρήση μόνο από υγιείς ενήλικες. Εάν το άτομο που χρησιμοποιεί τον μάρσιπο εμφανίσει προβλήματα στην πλάτη, τους ώμους ή τον αυχένα, σταματήστε την χρήση του και συμβουλευθείτε έναν επαγγελματίας υγείας. Οι αναφορές ηλικίας σε μήνες είναι μόνο γενικές κατευθυντήριες γραμμές και η ανάπτυξη κάθε μωρού είναι διαφορετική. Παρακαλώ βεβαιωθείτε ότι το μωρό σας πληροί τις ειδικές προδιαγραφές για τη χρήση. Επικοινωνήστε με τον εκπρόσωπο της Υπηρεσίας Εξυπηρέτησης Πελατών της Ergobaby για επιπλέον υποστήριξη εάν την χρειαστείτε. Για εκπαιδευτικό βίντεο και επιπλέον συμβουλές, παρακαλούμε επισκεφθείτε την ιστοσελίδα www.ergobaby.eu
(μόνο στα Αγγλικά).
Αποποίηση ευθύνης: Η Ergobaby™ χρησιμοποιεί μόνο τις πιο ασφαλείς και υψηλής ποιότητας βαφές για να εξασφαλίσει ότι το προϊόν θα διατηρήσει το χρώμα του αλλά και ότι δεν περιέχει βλαβερά χημικά. Πάντα υπάρχει πιθανότητα τα χρώματα να ξεθωριάσουν στο πλύσιμο. Η Ergobaby δεν μπορεί να θεωρηθεί υπεύθυνη για το ξεθώριασμα των χρωμάτων λόγω πλυσίματος.

Για πληροφορίες σχετικά με την εγγύηση του προϊόντος παρακαλώ δείτε την ιστοσελίδα www.ergobaby.eu.
Η Ergo Baby Carrier, Inc. προσφέρει εγγύηση στα προϊόντα της έναντι ελαττωμάτων στα υλικά και την παραγωγή. Η απόδειξη αγοράς είναι απαραίτητη, και τα προϊόντα αυτά πρέπει να επιστραφούν για επισκευή στο πλαίσιο της εγγύησης. Σε περίπτωση που έχετε κάποια απαίτηση στο πλαίσιο της εγγύησης, επικοινωνήστε με την Υπηρεσία Εξυπηρέτησης Πελατών της Ergobaby στο:
ΗΠΑ: support@ergobaby.com, ή +1 888-416-4888.
ΕΕ: customersupport@ergobaby.eu, ή +49 40 421 065 0.
Η εγγύηση δεν επεκτείνεται σε ζημία που προκλήθηκε από κακή χρήση ή οποιαδήποτε χρήση του μάρσιπου που δεν είναι σύμφωνη με τις οδηγίες που αναγράφονται σε αυτό το εγχειρίδιο. Η εγγύηση δεν επεκτείνεται σε όποιο μάρσιπο έχει τροποποιηθεί από την αρχική του μορφή με οποιονδήποτε τρόπο. Στην περιοχή δικαιοδοσίας αγοράς μπορεί να υπάρχουν διαφορετικά ή πρόσθετα δικαιώματα εγγύησης. Εφόσον ο νόμος της περιοχής δικαιοδοσίας αγοράς ορίζει διαφορετικά ή πρόσθετα δικαιώματα εγγύησης, αυτές οι εγγυήσεις θα εφαρμόζονται και θα προστίθενται στα δικαιώματα εγγύησης.

FI

TÄRKEÄÄ! LUE HUOLELLISESTI JA SÄILYTÄ MYÖHEMPÄÄ KÄYTTÖÄ VARTEN
⚠VAROITUS: PUTOAMIS- JA TUKEHTUMISRISKI

PUTOAMISVAARA – Vauva voi pudota leveän jalan aukon läpi tai pois kantorepusta.
• Säädä jalkojen aukot siten, että vauvan jalat sopivat tiukasti.
• Varmista aina ennen käyttöä, että kaikki kiinnittimet ovat turvallisesti kiinni.
• Ole erityisen huolellinen kumartuessasi ja kävellessäsi.
• Älä koskaan kumarru taivuttamalla vyötäröä, vaan taivuta polviasi.
• Tämä kantoreppu on tarkoitettu vain 3,2–20,4 kg painavalle pikkulapselle.
TUKEHTUMISVAARA – Alle neljän kuukauden ikäinen pikkulapsi voi tukehtua, jos hänen kasvonsa painautuu tiukasti vartaloasi vasten.
• Älä sido pikkulasta liian tiukasti vartaloasi vasten.
• Jätä tilaa pään liikkeille.
• Pikkulapsen kasvojen edessä ei koskaan saa olla mitään estettä.
• ÄLÄ anna vauvan nukkua kasvot ulospäin -asennossa.
• Jos imetät lastasi kantolaitteessa, sijoita vauva aina syöttämisen jälkeen siten, että vauvan kasvot eivät ole puristuneena vasten vartaloasi.
VAROITUS:
• Vauvan on oltava sinua kohti, kunnes hän kykenee pitämään päänsä pystyssä.
• Käytä reppua kasvot ulospäin -asennossa vasta sitten, kun vauva on osoittanut pystyvänsä hallitsemaan päänsä ja kaulansa liikkeet.
• Varmista putoamisen aiheuttamien vaarojen estämiseksi, että lapsi on kiinnitetty kantorepuun tukevasti.
• Tarkkaile lasta jatkuvasti ja varmista, että lapsen suu ja nenä eivät mene tukkoon.
• Jos vauvasi on syntynyt ennen laskettua aikaa, on syntymäpainoltaan alhainen tai sairasteleva, ota yhteys terveydenhoitoalan asiantuntijaan ennen tämän tuotteen käyttämistä.
• Varmista, että lapsen leuka ei ole lapsen rintakehää vasten, sillä tällöin hengitys saattaa estyä, mikä taas voi aiheuttaa tukehtumisen.
• Liikkeesi ja lapsesi liikkeet voivat vaikuttaa tasapainoosi.
• Ole varovainen, kun kumarrut tai taivutat itseäsi eteenpäin tai sivulle.
• Tätä kantoreppua ei saa käyttää urheiltaessa, esimerkiksi juostessa, pyöräiltäessä, uidessa tai hiihdettäessä.

ERGOBABY™-KANTOREPUN KÄYTTÖÄ KOSKEVIA VAROTOIMIA:
Lue kaikki ohjeet ennen kantorepun kokoamista ja käyttöä. Kantoreppua ei saa käyttää, ellei käyttäjä ymmärrä ohjeita ja turvallisuusominaisuuksia. Repun käytön on oltava varmaa ja vaivatonta. Älä koskaan jätä pikkulasta ilman valvontaa Ergobaby™-kantorepuun tai sen viereen. Älä säilytä kantoreppua lasten ulottuvilla, kun kantoreppu ei ole käytössä. Pidä pienemmille vauvoille tai pitkävartaloisille aikuisille kantorepun vyötärövyöhihnaa vartalolla korkeammalla siten, että lapsen pää on edessä kasvatettavaksi riittävän lähellä suudeltavaksi. Keskosina syntyneillä ja hengitysvaikeuksista kärsivillä sekä alle neljän kuukauden ikäisillä vauvoilla on suurin tukehtumisriski. Varmista,että pikkulapsi on asetettu oikein tuot-teeseen. Tarkista myös säärien asento. Lapsen pään pitää olla pään ja kaulan tukilevyjen tukemana, kunnes lapsi osoittaa hallitsevansa päänsä ja kaulansa liikkeitä riittävän voimakkaasti ja tasaisesti. Tarkista kaikki soljet, nepparit, hihnat ja säädöt ennen käyttöä. Älä koskaan käytä pehmeää kantoreppua askareissa, joihin liittyy lämmönlähde tai altistuminen kemikaaleille, kuten silitykseen tai ruoanlaiton aikana. Älä koskaan käytä pehmeää kantoreppua, kun tasapainosi tai liikkuvuutesi on heikentynyt liikunnan, unisuuden tai lääketieteen vaikutuksen vuoksi. Vauvan asento on tarkistettava säännöllisesti, jotta voit varmistaa vauvan olevan kantorepussa oikein, keskellä, jalat levitettyinä haara-asentoon, pää pys-tyssä eikä eteenpäin, taakse tai sivulle roikkuen. Ole erityisen varovainen, kun kuljetat vauvaa selkäpuolella. Opettele asettamaan pikkulapsi kantorepuun sängyllä tai muussa pehmeässä paikassa toisen aikuisen avustuksella, jotta vältät onnettomuu-det opettelun aikana. Jos mahdollista, pue kantoreppu päälle ja riisu se päältäsi turvallisessa paikassa, lähellä pintaa, jolle vauvan voi turvallisesti laskea. Lapsen leuan on kasvot eteenpäin -tilassa oltava vähintään kaksi sormenleveyttä vapaata tilaa. Kantorepussa olevan lapsen käsivarsia, sääriä ja jalkateriä on tarkkailtava säännöllisesti. Kantoreppu ei saa puristaa raajoja. Huomaa, että vauvan aktiivisuuden lisääntyessä riski lapsen putoamisesta kantore-pusta lisääntyy. Älä koskaan käytä useampaa kuin yhtä kantoliinaa kerrallaan. Ota vauva pois repusta ennen repun paikan vaihtamista. Tarkista kantoreppu säännöllisesti kuluman ja vaurioiden varalta. Tarkista ja etsi purkautuneita saumoja, repeytyneitä kangasosia ja vahingoittuneita kiinnikkeitä ennen jokaista käyttöä. Älä käytä kantoreppua, jos kangas, kiin-nitin tai solki on vahingoit-tunut. Kuljeta kantorepussa vain yhtä lasta kerrallaan. Älä koskaan käytä pehmeää kantoreppua, kun ajat ajoneuvoa tai olet matkustajana moottoriajoneuvossa. Ole varovainen juodessasi kuumia juomia, kun käytät kantoreppua, jotta juomaa ei pääse läikkymään vauvan päälle. Älä koskaan avaa vyötärönihnan solkea, kun vauvan on kantorepussa. Kiinnitä soljet aina oikein, kun kantoreppu ei ole käytössä. Valitse lapselle oikeat vaatemateriaalit. Tarkista lapsen ruumiinlämpö kosket-tamalla lapsen vartaloa käsin. Tämä kantoreppu on tarkoitettu vain terveille aikuisille. Jos kantorepun käyttäjälle kehittyy hartia-, selkä- tai niskaongelmia, käyttö on keskeytettävä ja ongelmista on keskusteltava lääketieteen ammattilaisen kans-sa.Viittauksen lapsen ikään kuukausina ovat ainoastaan ohjeellisia ja lapset kehittyvät eri vauhtia. Tarkista, että vauvasi täyttää käyttöä koskevat vaatimukset.Ota tarvittaessa yhteyttä Ergobabyn asiakaspalveluun. Ohjevideoita ja lisäneuvoja on saatavilla Internet-osoitteessa www.ergobaby.eu (vain englanniksi).
Vastuuvapauslauseke: Ergobaby™ käyttää vain laadukkaimpia ja turvallisimpia värejä. Näin varmistetaan, että tuote säilyttää värinsä, mutta ei sisällä vahingollisia kemikaaleja.
On aina olemassa mahdollisuus, että värit haalistuvat pesussa. Ergobaby-yhtiötä ei voi pitää vastuullisena pesemisestä aiheutuneeseen värien haalistumiseen.

Lue takuutamme koskevat tiedot sivustolta Ergobaby.eu. Ergo Baby Carrier, Inc. takaa sen tuotteet materiaali- ja valmistusvirheiden varalta. Ostotosite on välttämätön, ja tuote täytyy palauttaa takuuhuoltoa varten. Jos sinulla on takuuvaatimus, ota yhteyttä Ergobabyn asiakaspalveluun:
US: support@ergobaby.com tai +1 888-416-4888
EU: customersupport@ergobaby.eu tai +49 40 421 065 0
Takuu ei kata vahinkoa, joka aiheutuu väärinkäytöstä tai tämän käyttöoppaan ohjeiden vastaisesta käytöstä.
Takuu ei koske kantoreppua, jonka alkuperäistä rakennetta on muutettu jollakin tavoin.
Myyjän lainsäädännön takuuehdot voivat olla erilaisia tai lainsäädäntöön voi kuulua myös muita takuuehtoja. Siinä määrin kuin erilaiset tai lisätakuuoikeudet ovat voimassa ostajan lainkäyttövallan lakien mukaisesti, kyseiset takuut pätevät ja toimivat takuuoikeuksien lisänä.

HE

חשוב לדעת! יש לקרוא בעיון ולשמור לשימוש עתידי
⚠ אזהרה: סכנת נפילה וחנק

סכנת נפילה - תינוקות עלולים ליפול דרך פתח רגליים רחב מדי או מחוץ למנשא.
• התאימו את פתחי הרגליים כך שיחבקו את רגליי התינוק.
• לפני כל שימוש, וודאו כי כל האבזמים מאובטחים.
• היזהר במיוחד בעת הישענות או הליכה.
• אין להתכופף מהמותניים, אלה רק מהברכיים.
• יש להשתמש במנשא זה עבור תינוקות במשקל 3.2 ק"ג עד 20.4 ק"ג בלבד.
סכנת חנק-תינוקות מתחת לגיל 4 חודשים עלולים להיחנק במוצר זה, אם פניהם מוצמדים בחוזקה לגופכם.
• אין להדק את התינוק לגופכם חזק מדי.
• השאירו מקום לתנועות הראש.
• וודאו תמיד כי פני התינוק אינם חסומים.
• אין לאפשר לתינוק לישון במנשא כשפניו פונות כלפי חוץ.
• לאחר הנקה בתוך המנשא, יש לוודא כי התינוק ממוקם בחזרה כך שפניו יפנו הרחק מגופך.
אזהרות:
• פני הילד צריכות לפנות אליכם עד שהוא יכול להחזיק את ראשו זקוף.
• יש להשתמש בתנוחת הנשיאה כלפי חוץ רק כאשר התינוק מפגין שליטה חזקה ועקבית בראש ובצוואר.
• למניעת סכנות נפילה, ודאו כי ילדכם ממוקם במנשא באופן בטיחותי.
• יש לפקח על הילד בכל עת ולוודא כי פיו ואפו אינם חסומים.
• עבור תינוקות שנולדו מוקדם ובמשקל נמוך, או כאלה עם בעיות בריאותיות, יש להתייעץ עם מומחה רפואי לפני השימוש במוצר זה.
• ודא כי סנטרו של הילד לא מונח על חזהו, מאחר ונשימתו עשויה להיות מוגבלת, מה שעלול להוביל לחנק.
• שיווי המשקל שלכם עשוי להיפגע מתנועתכם ומתנועת תינוקכם.
• היזהר בעת התכופפות והישענות קדימה או לצדדים.
• מנשא זה אינו מתאים לשימוש במהלך פעילות גופנית, כמו למשל ריצה, רכיבה, שחייה או גלישה.

אמצעי זהירות לשימוש במנשא ™ERGOBABY:
"יש לקרוא את ההוראות בקפידה לפני הרכבה ושימוש במנשא. אין להשתמש במנשא לפני שהלובש מבין את הוראות הבטיחות, ומרגיש בטוח ובנוח עם השימוש במנשא. אין להשאיר את התינוק ללא השגחה בתוך מנשא ™Ergobaby או בסביבתו. הרחיקו את המנשא מילדים כאשר הוא אינו בשימוש. לתינוקות קטנים יותר, או למבוגרים עם מרכז גוף ארוך, הדקו את רצועת המותניים גבוה על הגוף, כך שראש התינוק יוצב במרחק נשיקה מפני הנושא. תינוקות שנולדו בלידה מוקדמת, פעוטות עם בעיות נשימה ופעוטות מתחת לגיל 4 חודשים נמצאים בסכנת חנק גבוהה יותר. וודאו כי התינוק ממוקם במוצר כראוי, כולל מנח הרגליים. ראש תינוקכם צריך להיתמך על ידי לוחית התמיכה לראש ולצוואר עד שהתינוק מפגין שליטה חזקה וקבועה בראשו ובצווארו. וודאו כי כל האבזמים, הרצועות, הכפתורים וההתאמות מאובטחים לפני כל שימוש. אין להשתמש במנשא רך במהלך פעילויות כמו בישול או ניקיון, הכוללות מקור חום או חשיפה לכימיקלים. אין להשתמש במנשא רך אם שיווי המשקל או יכולת התנועה שלך מוגבלים כתוצאה מפעילות, עייפות או מצב רפואי.

HE cont.

להשתמש במנשא רך אם שיווי המשקל או יכולת התנועה שלך מוגבלים כתוצאה מפעילות, עייפות או מצב רפואי.
יש לבדוק בקביעות את מיקום התינוק כדי לוודא שהוא יושב במנשא בצורה תקינה, כך שרגליו במרכז ומפוסקות בתנוחת צפרדע טבעית וראשו זקוף, ולא שמוט כלפי מטה או הצידה. שימו לב להשגיח במיוחד כאשר התינוק נישא בתנוחת נשיאה אחורית. על מנת למנוע פגיעה במהלך האימון איך להניח את התינוק במנשא כראוי, עשו זאת מעל מיטה או משטח מרופד, בסיוע מבוגר נוסף. במידת האפשר, לבשו והסירו את המנשא בקרבה למשטח בטוח לבלימת התינוק ובמקום בטוח. יש לשמור בכל עת על מרווח ברוחב שתי אצבעות לפחות מול סנטר התינוק במצב נשיאה כלפי חוץ. יש לבדוק בקביעות את הזרועות, הרגליים וכפות הרגליים במנשא ולוודא כי אין הגבלה בתנועה. היו מודעים כי ככל שהתינוק נעשה פעיל יותר, הסיכון לנפילה מהמנשא גדל. אין להשתמש/ללבוש יותר ממנשא אחד בכל פעם. הוציאו את התינוק מהמנשא לפני החלפת תנוחת המנשא. בחנו את המנשא בקביעות על מנת לאתר סימני שחיקה ונזק. חפשו תפרים פרומים, רצועות או בדים קרועים ואבזמים פגומים לפני כל שימוש. אין להשתמש במנשא כאשר נגרם נזק לבד, לאביזרי הסגירה או לאבזמים. יש לשאת תינוק אחד בכל פעם במנשא. לעולם אין להשתמש במנשא הרך במהלך נהיגה או נסיעה ברכב. היזהרו במיוחד בעת שתיית משקה חם, על מנת להימנע משפיכת המשקה החם על התינוק במהלך השימוש במנשא. לעולם אין לשחרר את רצועת המותניים כאשר התינוק בתוך המנשא. הדקו תמיד את האבזמים כהלכה כאשר המנשא אינו בשימוש. אנא בחר את החומרים המתאימים לבגדי הילד. בדוק את טמפרטורת הגוף של הילד באמצעות נגיעה בגופו. מנשא זה מיועד לשימוש רק על ידי מבוגרים בבריאות תקינה. אם לובש/ת המנשא מפתח/ת בעיות בכתפיים, גב או צוואר, יש להפסיק את השימוש ולהתייעץ עם איש מקצוע מוסמך מתחום הבריאות. ההתייחסות לגילאים על פי מספר חודשים הינה כללית, מאחר והתפתחותו של כל תינוק משתנה. אנא בדקו שתינוקכם מתאים לדרישות השימוש במוצר. צור קשר עם נציג שירות הלקוחות של Ergobaby לסיוע נוסף במידת הצורך. לסרטון ההדרכה ולעצות נוספות, אנא בקרו: www.ergobaby.com
כתב ויתור: ™Ergobaby משתמשת בחומרי הצביעה האיכותיים והבטיחותיים ביותר הקיימים כדי לוודא שהמוצר ישמור על צבעו ללא כימיקלים מזיקים. תמיד קיימת אפשרות שהצבעים ידהו עם השטיפה. Ergobaby אינה אחראית על צבעים שדהו עקב שטיפתם.

אנא עיין בכתובת Ergobaby.com למידע אודות האחריות שלנו. Ergo Baby Carrier, Inc. נושאת באחריות למוצריה בגין פגמים בחומר ובעבודה. יש לספק הוכחת רכישה ויש להחזיר את המוצר במסגרת האחריות. במקרה שברצונך לממש את תביעת האחריות, אנא צור קשר עם שירות הלקוחות של Ergobaby בכתובת:
ארה"ב: support@ergobaby.com או בטלפון 888-416-4888 האיחוד האירופי:
customersupport@ergobaby.eu או בטלפון 0049 40 421 065 0
כיסוי האחריות אינו תקף עבור נזק שנגרם כתוצאה משימוש לקוי או כל שימוש במנשא שאינו עומד בהתאם להנחיות המפורטות במדריך זה. כיסוי האחריות אינו תקף לכל מנשא שעבר שינוי מהמבנה המקורי שלו בכל דרך שהיא. ייתכן שקיימות זכויות אחריות שונות או נוספות בתחום השיפוט של רוכש המוצר. במקרה שקיימות זכויות אחריות שונות או נוספות תחת החוקים החלים בתחום השיפוט של רוכש המוצר, אחריות זאת תחול ותתווסף לזכויות האחריות.

HR

VAŽNO! PAŽLJIVO PROČITAJTE I ZADRŽITE ZA BUDUĆU UPOTREBU
⚠ UPOZORENJE: OPASNOST OD PADA I GUŠENJA

OPASNOST OD PADA - Bebe mogu pasti kroz široki otvor za noge ili iz nosiljke.
• Prilagodite otvore za noge kako bi usko pristajali uz bebine noge.
• Prije svake upotrebe uvjerite se da su sve kopče sigurne.
• Posebno pazite prilikom saginjanja i hodanja.
• Nikad se ne saginjite u struku, nego u koljenima.
• Ovu nosiljku koristite samo za bebe težine između 3,2 kg i 20,4 kg.
OPASNOST OD GUŠENJA – Bebe mlađe od 4 mjeseca mogu se ugušiti u ovom proizvodu ako im je lice čvrsto pritisnuto uz Vaše tijelo.
• Ne smijete bebu previše pritezati za Vaše tijelo.
• Osigurajte da dijete može micati glavom.
• Pazite da ni u jednom trenu ništa ne ometa bebino lice.
• Ne smijete dopustiti da beba spava u položaju s licem prema naprijed.
• Ako dojite bebu dok je u nosiljci, uvijek promijenite položaj nakon hranjenja kako bebino lice ne bi bilo pritisnuto na Vaše tijelo.
UPOZORENJA:
• Beba licem mora biti okrenuta prema Vama sve dok ne bude mogla držati glavu uspravno.
• Koristite položaj nošenja s licem naprijed tek onda kada beba dokaže jaku i nepresnatu kontrolu glave i vrata.
• Kako biste spriječili opasnosti od pada, uvjerite se kako je Vaše dijete sigurno postavljeno u nosiljci.
• Neprekidno nadgledajte dijete i osigurajte da nema nikakvih zapreka za nos i usta.
• Za bebe i djecu koja su prijevremeno rođena, male težine i djecu koja imaju zdravstvene poteškoće, prije uporabe ovog proizvoda potražite savjet od liječnika.
• Pazite da brada djeteta ne bude naslonjena na njegova prsa jer će tako njegovo disanje biti ograničeno, što bi moglo dovesti do gušenja.
• Vaši i pokreti Vašeg djeteta mogu negativno utjecati na Vašu ravnotežu.
• Strogo pazite prilikom savijanja ili naginjanja naprijed ili na bočnu stranu.
• Ova nosiljka nije prikladna za korištenje tijekom sportskih aktivnosti, npr. trčanja, vožnje biciklom, plivanja i skijanja.

MJERE OPREZA ZA UPORABU NOSILJKE ERGOBABY™:
Prije sastavljanja i uporabe nosiljke pročitajte sve upute. Nosiljka se ne smije koristiti sve dok osoba koja je nosi ne razumije upute i značajke sigurnosti te dok se ne osjeća ugodno i sigurno u vezi korištenja nosiljke. Nikada ne ostavljajte bebu bez nadzora u ili s Nosiljkom Ergobaby™. nosiljku držite dalje od djece kad nije u uporabi. Za manje bebe ili odrasle osobe s dugim torzom, pojas za struk nosiljke potrebno je staviti na viši položaj na tijelu kako bi se bebina glava nalazila dovoljno blizu za poljubac. Nedonoščad, dojenčad s respiratornim problemima i dojenčad mlađa od 4 mjeseca pod najvećim su rizikom od gušenja. Osigurajte pravilno postavljanje bebe u proizvod, uključujući položaj nogu. Panel za oslonac glave i vrata mora podržavati bebinu glavu, sve dok beba ne dokaže jaku i nepresnatu kontrolu glave i vrata. Prije svake uporabe povjerite i uvjerite se da su sve kopče, drikeri, remeni i podešivači pričvršćeni. Nikada ne smijete koristiti mekanu nosiljku kada obavljate radnje kao što su kuhanje i čišćenje, što uključuje blizinu izvora topline ili izlaganje kemikalijama. Nikada ne smijete koristiti mekanu nosiljku kad su ravnoteža ili kretanje oslabljeni zbog vježbanja, pospanosti ili zdravstvenih stanja. Položaj bebe mora se redovito provjeravati kako biste se uvjerili da je beba udobno i da je pravilno postavljena u nosiljku, u središtu s nogama u položaju raširenog položaju žabe i glavom uspravno, a ne klonula prema dolje ili u stranu. Posebno povedite računa kad se beba nosi u položaju u kome je okrenuta leđima. Kako biste izbjegli ozljedu prilikom učenja kako bebu postaviti u nosiljku, vježbe radite preko kreveta ili druge mekane površine i uz pomoć druge odrasle osobe. Kad je god moguće, nosiljku stavljajte i skidajte u blizini površine za spuštanje bebe i na sigurnom mjestu. Uvijek mora biti razmak najmanje širine dva prsta ispod bebine brade u položaju licem naprijed. Bebine ruke, noge i stopala moraju se redovito provjeravati dok je u nosiljci kako biste se osigurali nisu stegnute. Vodite računa da, kako beba postaje aktivnija, po dijete je veći rizika od pada iz nosiljke. Prije promjene položaja nosiljke, bebu izvadite iz nje. redovito pregledajte ima li na nosiljci ikakvih tragova istrošenosti i oštećenja. Prije svake uporabe provjerite ima li rascijepanih šavova, poderanog remenja ili vlakana i oštećenih kopči. Nikada nemojte koristiti nosiljku kada su platno, zatvarači ili kopče oštećeni. Nosite samo jedno dijete u nosiljci, nikada više djece istovremeno. Nikada ne smijete nositi na sebi nositi meku nosiljku prilikom vožnje ili kad ste putnik u vozilu. Kad koristite nosiljku, budite pažljivi kad pijete tople napitke kako biste izbjegli prosipanje vrućih napitaka na bebu. Nikad nemojte otkopčavati pojas za struk dok je beba u nosiljci. Uvijek pravilno pričvrstite kopče kad nosiljka nije u uporabi. Izaberite odgovarajuće materijale koje će dijete nositi. Provjerite temperaturu tako što ćete tijelo djeteta dodirnuti rukom. nosiljka je namijenjena isključivo za korištenje od strane zdravih odraslih osoba. Ako osoba, koristeći nosiljku, zadobije probleme s ramenom, leđima ili vratom, prekinite je koristiti i posavjetujte se s kvalificiranim zdravstvenim djelatnikom. Reference na dob po mjesecima predstavljaju samo opće smjernice jer se svaka beba razvija drugačije. Molimo provjerite je li Vaša beba ispunjava određene zahtjeve za korištenje. Ako je potrebna dodatna pomoć, kontaktirajte predstavnika službe za korisnike Ergobaby. Za videozapise s uputama i dodatne savjete, molimo posjetite www.ergobaby.com (samo na engleskom jeziku).
Izjava o odricanju odgovornosti: Ergobaby™ koristi samo najkvalitetnije i najsigurnije moguće boje kako bi se osiguralo da će proizvod zadržati svoju boju, ali ne sadrži štetne kemikalije. Uvijek postoji mogućnost da će boje izblijediti pranjem. Ergobaby ne može snositi odgovornost za izblijeđele boje zbog pranja.

Za informacije o našem jamstvu pogledajte Ergobaby.com. Ergo Baby Carrier, Inc. jamči da proizvodi ove tvrtke nemaju nedostataka u materijalu i izradi. Nužno je imati dokaz o kupnji i proizvod se mora vratiti radi jamstvenog servisa.
Ukoliko imate pitanja oko jamstva,obratite nam se na:
info@mikroedra.hr. Nositelj jamstva u HR: Mikroedra d.o.o., Radnička cesta 34a,
10 000 Zagreb, tel: +385 (0) 1 48 22 132
Pokriće jamstva ne obuhvaća štetu uzrokovanu zlouporabom ili bilo kakvom uporabom ove nosiljke koje nije sukladna uputama navedenim u ovom priručniku. Pokriće jamstvom ne obuhvaća ni jednu Nosiljku koja je izmijenjena izvorna konstrukcija na bilo koji način. U nadležnosti mjesta kupca mogu postojati drugačija ili dodatna jamstvena prava. Ako postoje drugačija ili dodatna jamstvena prava prema zakonima nadležnosti u mjesta kupca, ta se jamstva primjenjuju i predstavljaju dodatak gore navedenim pravima na jamstvo.

IT

IMPORTANTE! LEGGERE ATTENTAMENTE E CONSERVARE PER FUTURE CONSULTAZIONI
⚠ ATTENZIONE: PERICOLO DI CADUTA E SOFFOCAMENTO

PERICOLO DI CADUTE – I neonati possono cadere dal Marsupio o scivolare attraverso l'ampia apertura per le gambe..
• Regolare le aperture per le gambe per adattare le gambe del bambino comodamente.
• Prima di ogni uso accertarsi che le chiusure siano assicurate.
• Prestare una particolare cura nello sporgersi o nel camminare.
• Non chinarsi ad altezza della vita, chinarsi ad altezza delle ginocchia.
• Utilizzare questo Marsupio solamente per i bambini di peso compreso tra 3,2 kg e 20,4 kg.
RISCHIO DI SOFFOCAMENTO – I bimbi di età inferiore a 4 mesi possono soffocare se hanno il viso compresso contro il corpo di chi indossa questo prodotto.
• Non fissare il bambino troppo strettamente contro il proprio corpo.
• Lasciare spazio per i movimenti della testa.
• Tenere sempre libero il viso da ostacoli.
• Non far dormire il bambino nella posizione fronte strada.
• Se allatti il tuo bambino nel Marsupio, riposizionalo sempre dopo la poppata cosicché la faccia del bambino non sia premuta contro il tuo corpo.
ATTENZIONE:
• Il bambino deve essere posizionato verso di voi finché non riesce a sostenere la propria testa
•Utilizzate la posizione fronte strada soltanto quando il bambino sostiene da solo la testa ed il collo.
• Per evitare il rischio di cadute assicurati che il tuo bambino sia posizionato correttamente nel Marsupio.
• Controlla costantemente il tuo bambino e assicurati che bocca e naso non siano ostruiti.
• Per i neonati prematuri o con basso peso alla nascita e per i bambini con patologie chiedere il parere di un medico prima di utilizzare questo prodotto.
• Assicurati che il mento del tuo bambino non sia appoggiato sul suo petto poiché il suo respiro potrebbe essere limitato e portare al soffocamento.
• L'equilibrio di chi indossa il porta-bebè può risentire dei propri movimenti e di quelli del bambino.
• Fai attenzione quando ti sporgi o ti pieghi in avanti e lateralmente.
• Il Marsupio non è adatto per l'utilizzo durante attività sportive, per es. durante la corsa, le passeggiate in bicicletta, il nuoto e lo sci.

PRECAUZIONI PER L'USO DEL MARSUPIO ERGOBABY™:
Leggere tutte le istruzioni prima di montare e utilizzare il Marsupio. Non utilizzare il Marsupio fino a quando chi lo indossa comprende le istruzioni e le caratteristiche di sicurezza e si sente sicuro e a proprio agio in merito all'uso del prodotto. Non lasciare mai il bambino incustodito dentro o vicino al Marsupio Ergobaby™.Tenere il marsupio lontano dai bambini quando non viene utilizzato. Per i bambini più piccoli o per gli adulti con un tronco lungo, occorre indossare la cintura ventrale in una posizione più in alto sul corpo, così la testa del bambino è posizionata sufficientemente vicina per essere baciata. I neonati prematuri, i neonati con problemi respiratori e i bambini sotto 4 mesi sono a maggior rischio di soffocamento. Assicurarsi del corretto posizionamento del bambino nel prodotto, comprese le gambe. La testa del tuo bambino deve essere sostenuta dai pannelli di sostegno fino a quando il bambino non ha un controllo forte e costante della testa e del collo. Prima di ogni utilizzo verificare che tutte le fibbie, i ganci, le cinghie e le regolazioni siano stati assicurati. Non usare mai il marsupio durante lo svolgimento di attività come la cucina e la pulizia, che implicano l'uso di una fonte di calore o l'esposizione a sostanze chimiche. Non usare mai il Marsupio quando l'equilibrio o la mobilità sono compromessi a causa di esercizio fisico, sonnolenza, o patologie cliniche. La posizione del bambino deve essere controllata regolarmente per assicurarsi che il bambino sia posizionato correttamente nel Marsupio, al centro, con le gambe nella posizione a ranocchia e la testa eretta, e non pendente verso il basso o di lato. Prestare particolare attenzione quando il bambino viene portato sulla schiena. Per evitare incidenti quando si impara a posizionare il bambino nel Marsupio fare le prove su un letto o su una superficie morbida con l'assistenza di un altro adulto. Se possibile, indossare e togliere il marsupio vicino ad una superficie sicura dove poggiare il bambino e in un posto sicuro. Davanti al mento del bambino devono poter passare almeno due dita nella posizione fronte strada. Occorre controllare regolarmente le braccia, le gambe ed i piedi del bimbo quando si trova nel Marsupio per verificare che non siano bloccati in alcun modo. Stare attenti poiché via via che il bambino diventa più attivo ha un rischio maggiore di cadere dal Marsupio. Estrarre il bambino prima di cambiare la posizione del Marsupio. Ispezionare regolarmente il marsupio per eventuali segni di usura e danni. Prima dell'uso verificare la presenza di cuciture strappate, cinghie lacerate o tessuti e dispositivi di fissaggio danneggiati. Non utilizzare mai un Marsupio quando il tessuto, la chiusura o la fibbia è danneggiata. Portare un solo bambino per volta nel Marsupio. Non indossare mai il Marsupio durante la guida o come passeggero di un veicolo. Fare attenzione quando si bevono bevande calde per evitare di versare bevande calde sul bambino durante l'uso del Marsupio. Non sganciate mai la cinghia ventrale mentre il bambino è nel Marsupio. Agganciare sempre in maniera appropriata le cinghie quando il Marsupio non viene utilizzato. Scegli il materiale adatto per vestire il bambino. Controlla la temperatura interna toccando con la mano il corpo del bambino. Questo Marsupio è indicato per l'uso da parte di adulti sani. Se la persona che utilizza il Marsupio dovesse manifestare problemi alle spalle o alla schiena, ne interrompa l'utilizzo e consulti un medico qualificato. I riferimenti alle età espresse in mesi sono solo linee guida generali e lo sviluppo di ciascun bambino è diverso. Verificare che il bambino soddisfi i requisiti specifici d'uso.Contattare il servizio clienti Ergobaby per ulteriore assistenza se necessario. Per le istruzioni video e ulteriori consigli visitate il sito web www.ergobaby.it.
Esclusione di responsabilità: Ergobaby™ utilizza colori della migliore qualità e sicurezza possibile per assicurarsi che il prodotto conservi il proprio colore e non contiene prodotti chimici dannosi. C'è sempre la possibilità che i colori sbiadiscano con il lavaggio. Ergobaby non è responsabile della perdita di colore dovuta a lavaggio.

Per informazioni sulla nostra garanzia, consultare Ergobaby.it. Ergo Baby Carrier Inc. garantisce i propri prodotti per i difetti di materiali e di fabbricazione. Per il servizio di garanzia sono necessarie la prova di acquisto e la restituzione del prodotto. Qualora abbiate una richiesta di intervento in garanzia contattate il nostro servizio clienti Ergobaby:
USA: support@ergobaby.com, o +1 888-416-4888
UE: customersupport@ergobaby.eu, o +49 40 421 065 0
La garanzia non copre i danni causati da uso improprio o da qualsiasi utilizzo del marsupio non conforme alle istruzioni descritte nel presente manuale. La garanzia non si estende ai marsupio modificati rispetto alla loro forma originale. Possono esistere diritti di garanzia diversi o aggiuntivi a seconda del paese dell'acquirente. Nella misura in cui le leggi vigenti nella giurisdizione dell'acquirente diritti di garanzia diversi o aggiuntivi, valgono tali garanzie che si sommano ai diritti di garanzia previsti.

NL

BELANGRIJK! GOED LEZEN EN BEWARE VOOR TOEKOMSTIG GEBRUIK
⚠WAARSCHUWING: Pas op voor vallen en/of verstikking

DE BABY KAN VALLEN – Baby's kunnen door een te wijde beenopening uit de Babydraagzak vallen.
• Stel de beenopeningen zo in dat deze de beentjes goed omsluiten.
• Zorg er vóór elk gebruik voor dat alle sluitingen goed dichtgeklikt zijn.
• Wees heel voorzichtig als u naar voren leunt of aan het wandelen bent.
• Buig door uw knieën, nooit naar voren.
• Gebruik deze babydraagzak alleen voor baby's tussen 3,2 kg en 20,4 kg.
VERSTIKKINGSGEVAAR – Baby's jonger dan 4 maanden kunnen stikken in dit product als het gezicht te dicht tegen uw lichaam is aangedrukt.
• Draag de baby niet te dicht tegen je aan
• Zorg ervoor dat de baby zijn hoofdje vrij kan bewegen.
• Zorg ervoor dat het gezicht van de baby te allen tijde nergens door wordt bedekt.
• Laat de baby niet slapen terwijl u de baby met het gezicht van u af draagt.
• Als u uw baby borstvoeding geeft in de draagzak, verleg uw baby dan na het voeden altijd zo, opdat het gezichtje niet tegen uw lichaam wordt aangedrukt.
WAARSCHUWING:
• Uw kind moet met het gezichtje naar u toegekeerd zijn totdat het zijn of haar hoofdje rechtop kan houden.
• Draag de baby alleen op uw buik met het gezicht van u af als de baby het hoofd en de nek zelf goed rechtop kan houden.
• Om valpartijen te vermijden, moet u erop toezien dat uw baby veilig in de baby draagzak zit.
• Houd uw baby voortdurend in het oog en zorg ervoor dat zijn mond en neus vrij zijn.
• Voor premature baby's, baby's met een laag geboortegewicht en baby's met een medische aandoening, raadpleegt u best een arts voor u dit product gebruikt.
• Zorg ervoor dat de kin van uw baby niet op zijn borst rust, omdat dat de ademhaling kan belemmeren, wat tot verstikking kan leiden.
• Uw evenwicht kan worden verstoord door uw eigen bewegingen of door die van uw kind.
• Wees voorzichtig wanneer u naar voren of zijwaarts buigt of leunt.
• De Babydraagzak is niet geschikt voor gebruik tijdens sportactiviteiten, zoals rennen, fietsen, zwemmen en skiën.

VOORZORGSMAATREGELEN BIJ HET GEBRUIK VAN DE ERGOBABY™ BABYDRAAGZAK:
Lees alle aanwijzingen voordat u de draagzak in elkaar zet en in gebruik neemt. De Babydraagzak mag niet worden gebruikt tenzij en totdat de drager de instructies en veiligheidsaspecten begrijpt en zich vertrouwd en comfortabel voelt met het gebruik van de Babydraagzak. Laat een baby nooit zonder toezicht achter in of met de Ergobaby™ Babydraagzak. Houd de babydraagzak uit de buurt van kinderen wanneer u hem niet gebruikt. Bij kleinere baby's of bij volwassenen met een lange romp kan de heupriem het beste hoger op het lichaam worden gedragen. Een goede hoogte is een hoogte waarbij de volwassene het hoofdje van de baby nog zou kunnen kussen. Te vroeg geboren zuigelingen, zuigelingen met ademhalingsproblemen en zuigelingen jonger dan 4 maanden lopen de grootste kans op verstikking. Plaats de baby altijd op de juiste manier in de draagzak en let er daarbij ook op dat de beentjes goed zitten. Het hoofdje van de baby moet door de hoofd-en-neksteun worden ondersteund zolang de baby het hoofd en de nek zelf nog niet goed rechtop kan houden. Zorg er voor elk gebruik voor dat u alle gespen, sluitingen, riempjes en schouderriemen correct heeft aangebracht en gesloten. Nooit een draagzak gebruiken tijdens het koken of schoonmaken waarbij sprake is van een warmtebron of blootstelling aan chemicaliën. Nooit een draagzak gebruiken als uw evenwicht of mobiliteit verstoord is door oefeningen, duizeligheid of medische aandoeningen. U moet de positie van uw baby regelmatig controleren om ervoor te zorgen dat hij goed in het midden van de Babydraagzak zit, met zijn beentjes gespreid en het hoofdje rechtop, en dat hij niet onderuit- of scheefzakt. Wees uitermate voorzichtig wanneer u de baby op de rug draagt. Wanneer u leert uw baby in de Babydraagzak te plaatsen, doe dit dan om letsel te voorkomen boven een bed of andere zachte ondergrond en met behulp van een andere volwassene. Kies voor een veilige omgeving voor het om- of afdoen van de drager, het liefst in de buurt van een plek waar de baby veilig kan neerkomen. Er moet altijd ten minste twee vingers ruimte voor de kin van de baby vrij blijven, wanneer u de baby met het gezicht van u af draagt. Als de baby in de draagzak zit, moet u regelmatig controleren of de beentjes en voetjes niet gekneld zijn. Denk erom dat naarmate uw baby actiever wordt, het risico dat hij uit de draagzak valt, toeneemt. Neem de baby uit de Babydraagzak voordat u de positie van de Babydraagzak verandert. Controleer de babydraagzak regelmatig op tekenen van slijtage en defecten. Controleer voor elk gebruik op gescheurde naden, kapotte riempjes of stof en beschadigde klittenband. Gebruik de babydraagzak nooit wanneer de stof, klitten-band of riempjes beschadigd zijn. Draag slechts één kind tegelijk in de babydraagzak. Nooit een draagzak dragen tijdens het autorijden of als passagier van een voertuig. Wees voorzichtig bij het drinken van warme dranken zodat u niets op de baby morst terwijl u de draagzak gebruikt. Open de heupriem nooit terwijl baby in de Babydraagzak zit. Maak de riempjes altijd correct vast wanneer u de babydraagzak niet gebruikt. Gelieve aangepaste materialen te kiezen voor de kleding van uw kind. Controleer de lichaamstemperatuur van de baby door de baby met uw hand aan te raken. Deze Babydraagzak is uitsluitend bestemd voor gebruik door gezonde volwassenen. Indien de persoon die de Babydraagzak gebruikt schouder-, rug- of nekproblemen krijgt, dient hij het gebruik stop te zetten en een arts te raadplegen.De leeft-ijdsverwijzingen per maand zijn slechts algemene aanwijzingen, want elke baby ontwikkelt zich op zijn eigen manier. Gelieve te controleren of uw baby aan de specifieke vereisten beantwoordt voor het gebruik van de draagzak. Indien nodig voor verdere hulp contact opnemen met een vertegenwoordiger van de klantenservice van Ergobaby. Voor extra videomateriaal en bijkomende tips, surf naar www.ergobaby.nl.
Aansprakelijkheidsbeperking: Ergobaby™ gebruikt uitsluitend kleurstoffen van de beste kwaliteit die zo veilig mogelijk zijn zodat de producten niet gaan verbleken, maar ze bevatten geen schadelijke chemische stoffen. Kleuren kunnen altijd vervagen tijdens het wassen. Ergobaby kan niet aansprakelijk worden gesteld indien de kleur vervaagt door het wassen.

Ga naar Ergobaby.nl voor informatie over onze garantie. De onderneming Ergo Baby Carrier, Inc. waarborgt zijn producten tegen materiaal- en afwerkingsfouten. U dient een bewijs van aankoop te hebben en het product moet worden geretourneerd om aanspraak te maken op de garantieservice. Mocht u een garantieclaim hebben, gelieve dan contact op te nemen met Ergobaby Customer Service op:
VS: support@ergobaby.com of +1 888-416-4888
EU: customersupport@ergobaby.eu of +49 40 421 065 0
De garantiedekking strekt zich niet uit tot schade die veroorzaakt is door verkeerd gebruik of gebruik van de Babydraagzak dat niet in overeenstemming is met de instructies in deze handleiding. De garantie is niet van toepassing op een Babydraagzak waarvan het originele ontwerp op welke wijze ook werd gewijzigd. In het rechtsgebied van de koper is mogelijk een verschillende of bijkomende waarborg van toepassing. Voor zover andere of aanvullende garantierechten bestaan volgens de wetten van de rechtspraak van de koper, zijn die garanties van toepassing en een aanvulling op de garantierechten.

NO

VIKTIG! LES NØYE OG BEHOLD FOR SENERE BRUK
⚠ ADVARSEL: FALL OG KVELNINGSFARE

FALLFARE – Spedbarn kan falle ut gjennom en stor benåpning eller ut av bæreselen.
• Tilpass benåpningene, slik at de sitter godt rundt spedbarnets ben.
• Før hver bruk må du sørge for at festene er sikret.
• Vær spesielt forsiktig når du bøyer deg ned eller når du går.
• Du må aldri bøye deg i midjen, bøy deg i knærne.
• Bruk denne bæreselen bare med barn mellom 3,2 kg og 20,4 kg.
KVELNINGSFARE – Barn under 4 måneder kan kveles i dette produktet hvis ansiktet blir trykket tett mot kroppen din.
• Ikke fest barnet for tett inn mot kroppen din.
• La det være plass for hodebevegelser.
• Hold barnets ansikt fritt fra hindringer hele tiden.
• Ikke la barnet sove i bæreposisjonen med kroppen vendt utover.
• Dersom du mater barnet ditt i selen, plasser dem alltid vendt utover etter mating, slik at barnets ansikt ikke presses mot kroppen din.
ADVARSEL:
• Barnet må være vendt mot deg til det kan holde hodet oppe selv.
• Benytt kun bæreposisjonene på rygg og hofte når barnet har god og varig kontroll over hode og nakke.
• For å forebygge farer ved fall, må du sikre at barnet sitter godt på plass i bæreselen.
• Ha konstant oversikt over barnet og sørg for at munnen og nesen ikke er tildekket.
• Hvis du skal bruke produktet med fortidligfødte spedbarn med lav fødselsvekt og barn med medisinske tilstander, skal du be om råd fra helsepersonell før bruk.
• Sikre at barnets hake ikke hviler mot brystet, da dette kan begrense pustingen og føre til kvelning.
• Balansen din kan bli negativt påvirket av din og barnets bevegelser.
• Vær forsiktig når du bøyer deg eller lener deg forover eller til siden.
• Denne bæreselen er ikke egnet for å brukes ved sportsaktiviteter, f.eks. løping, sykling, svømming eller skigåing.

FORHOLDSREGLER FOR BRUK AV ERGOBABY™ BÆRESELE:
Les alle instruksjonene før du monterer og bruker bæreselen. Bæreselen skal ikke brukes med mindre og før brukeren forstår instruksjonene og sikkerhetsfunksjonene, og er trygg og komfortabel med bruken av bæreselen. La aldri barnet være uten tilsyn i eller med Ergobaby™ bæreselen. Oppbevar bæreselen utenfor barns rekkevidde når den ikke er i bruk. For mindre barn eller for voksne med lang overkropp, må du bruke bærestolbeltet høyere på kroppen slik at babyens hode er plassert nært nok til å kysse. Fortidligfødte spedbarn, spedbarn med luftveisproblemer, og spedbarn under 4 måneder har høyest risiko for kvelning. Sørg for korrekt plassering av barnet i produktet, inkludert benposisjonen. Hodet til babyen din bør støttes med hode- og nakkestøttepanelet til babyen viser sterk og jevn hode- og nakkekontroll. Kontroller for å forsikre deg om at alle spenner, fester, stropper og justeringer er fast festet før hver bruk.Bruk aldri en myk bæresele mens du bedriver aktiviteter som matlaging og rengjøring som innebærer en varmekilde eller eksponering for kjemikalier. Bruk aldri en myk bæresele dersom balansen eller bevegeligheten er svekket på grunn av trening, tretthet eller medisinske tilstander. Barnets posisjon må kontrolleres med jevne mellomrom, for å sikre at barnet sitter riktig i bæreselen, plassert i midten med bena utover og knærne bøyd oppover, med hodet rett opp, og ikke hengende nedover eller mot siden. Vær spesielt oppmerksom når barnet bæres på ryggen. For å unngå skade når du øver på å plassere barnet i bæreselen bør du gjøre det over en seng eller en annen myk overflate med hjelp av en annen voksen. Når det er mulig, bør du bruke og ta av bæreselen i nærheten av en trygg mottaksoverflate for barnet og på et trygt sted. Det bør alltid være en klaring tilsvarende minst to fingre i bredden foran babyens hake i utvendig stilling. Babyens armer, ben og føtter må sjekkes regelmessig mens den er i bæreselen for å sikre at den ikke er innesnevret.Vær oppmerksom på at når barnet blir mer aktivt, øker risikoen for at barnet kan falle ut av bæreselen. Bruk aldri mer enn ett bæresele om gangen. Ta barnet ut av bæreselen før du endrer posisjonen til bæreselen. Inspiser bæreselen med jevne mellomrom for slitasje og skador. Kontroller for revnede sømmer, avrevne stropper eller revnet stoff og skadde fester før hver bruk. Bruk aldri bæreselen når stoff, fester eller spenner er skadet. Bruk aldri en myk bæresele når du kjører eller er passasjer i en bil. Vær forsiktig når du drikker varme drikker, for å unngå å søle varm drikke på barnet mens du bruker bæreselen. Du må aldri åpne midjebeltet mens barnet ditt er i bæreselen. Fest alltid spennene fast når bæreselen ikke er i bruk. Velg riktige materialer å kle på barnet. Undersøk kjernetem-peraturen ved å berøre barnets kropp med hånden. Denne bæreselen er bare ment brukt av friske voksne. Dersom personen som bruker bæreselen skulle få problemer med skuldre, rygg eller nakke, avslutt bruken og konsulter kvalifisert helsepersonell.Referansene ang. alder etter måneder er generelle retningslinjer og ethvert barn utvikler seg på sin egen måte. Undersøk om barnet ditt oppfyller de spesifikke kravene til bruk.Ta kontakt med Ergobabys kundeservicerepresentant for ytterligere hjelp ved behov. For instruksjonsvideoer og andre tips, vennligst besøk www.ergobaby.eu (kun engelsk).
Ansvarsfraskrivelse: Ergobaby™ benytter kun trygge fargestoffer av høy kvalitet for å levere et produkt som vil bevare fargen sin, men som er fritt for skadelige kjemikalier. Det er mulig at fargene vil falme i vask. Ergobaby kan ikke holdes ansvarlig for bleknede farger forårsaket av vasking.

Se Ergobaby.eu for informasjon om din garanti. Ergo Baby Carrier, Inc. garanterer at produktene er fri for defekter i materialer og utførelse. Et kjøpsbevis er nødvendig, og produktet må returneres for service.
Dersom du har et garantikrav kan du ta kontakt med Ergobabys kundeservice på:
USA: support@ergobaby.com, eller +1 888-416-4888
Europa: customersupport@ergobaby.eu, eller +49 40 421 065 0
Garantidekningen gjelder ikke skade forårsaket av feilbruk eller bruk av bæreselen som ikke er i overensstemmelse med instruksjonene beskrevet i denne håndboken. Garantien dekker ikke bæreseler som er blitt modifisert og/eller endret på noen måte. Garantiordningene varierer fra land til land. I tilfeller der andre eller ytterligere garantirettigheter eksisterer under lovgivningen i kjøperens jurisdiksjon skal disse garantiene gjelde og komme i tillegg til garantirettighetene.

PL

WAŻNE! UWAŻNIE PRZECZYTAĆ I ZACHOWAĆ DO PRZYSZŁEJ KONSULTACJI
⚠OSTRZEŻENIE: RYZYKO UPADKU ORAZ UDUSZENIA

RYZYKO UPADKU – Dzieci mogą wypaść przez szeroki otwór na nogę albo z nosidełka.
• Dopasować otwory na nogi tak, by ściśle pasowały do nóg dziecka.
• Każdorazowo przed użyciem należy upewnić się co do poprawnego zabezpieczenia wszystkich zapięć.
• Należy zachować szczególną ostrożność przy pochylaniu się lub spacerowaniu.
• Nigdy nie należy pochylać się zginając w pasie; w celu obniżenia się zalecamy ugiąć kolana.
• Nosidełko to przeznaczone jest do noszenia dzieci wyłącznie od 3,2 kg do 20,4 kg.
RYZYKO UDUSZENIA – Dzieci poniżej 4 miesiąca życia narażone są na ryzyko uduszenia w tym nosidełku, jeżeli ich twarz dociskać będzie do Państwa ciała.
• Nie należy przyciskać dziecka zbyt mocno do Państwa ciała.
• Należy zostawić miejsce na swobodne poruszanie się główki.
• Przez cały czas należy czuwać nad tym, by twarz dziecka nie była skrępowana żadną przeszkodą.
• Nie pozwalać dziecku spać w pozycji przedniej z twarzą zwróconą na zewnątrz.
• W przypadku karmienia dziecka piersią w Nosidełku, po nakarmieniu, należy zawsze ponownie ułożyć dziecko w taki sposób, by twarz dziecka nie przyciskała do Państwa ciała.
OSTRZEŻENIE:
• Dziecko powinno być zwrócone twarzą w Państwa kierunku dopóki nie będzie mogło trzymać główki pionowo.
• Należy korzystać z noszenia dziecka w pozycji z twarzą zwróconą na zewnątrz wyłącznie wtedy, jeżeli pewnie i stabilnie utrzymuje ono główkę oraz szyję.
• Aby zapobiec zagrożeniu związanemu z upadkiem, należy upewnić się, że Państwa dziecko jest poprawnie umieszczone w nosidełku.
• Należy stale kontrolować Państwa dziecko i upewniać się, czy usta i nos są odkryte.
• W przypadku wcześniaków, dzieci o niskiej masie urodzeniowej i dzieci ze specyficznymi uwarunkowaniami medycznymi, przed użyciem tego produktu należy zasięgnąć profesjonalnej porady lekarskiej.
• Należy upewnić się, że bródka Państwa dziecka nie spoczywa na jego klatce piersiowej, w takim przypadku jego oddech może być utrudniony, co mogłoby doprowadzić do uduszenia.
• Na równowagę osoby noszącej negatywnie mogą wpływać zarówno jej ruchy, jak również i poruszanie się dziecka.
• Należy zachować ostrożność podczas zginania się lub pochylania do przodu lub na boki.
• Nosidełko nie nadaje się do użytku podczas uprawiania dyscyplin sportowych, takich jak np. bieganie, jazda na rowerze, pływanie oraz jeżdżenie na nartach.

ŚRODKI OSTROŻNOŚCI DOTYCZĄCE KORZYSTANIA Z NOSIDEŁKA ERGOBABY™:
Przed montażem i użyciem nosidełka należy przeczytać wszystkie instrukcje. Użytkownik może korzystać z nosidełka jedynie wówczas, gdy zrozumie instrukcje i funkcje elementów bezpieczeństwa oraz, gdy czuje się pewnym i w pełni komfortowo w kwestii poprawnego korzystania z nosidełka. Nigdy nie należy zostawiać dziecka bez opieki w lub z nosidełkiem Ergobaby™. W przypadku nieużywania nosidełka, należy przechowywać je z dala od dzieci. W przypadku mniejszych dzieci lub dorosłych o długim tułowiu należy nosić biodrowy pas nosidełka wyżej na ciele w taki sposób, by główka dziecka była umieszczona wystarczająco blisko, żeby móc je pocałować. Wcześniaki, niemowlęta z problemami układu oddechowego, oraz niemowlęta poniżej 4 miesięcy najbardziej narażone są na ryzyko uduszenia. Należy prawidłowo umieścić dziecko w nosidełku oraz zwrócić uwagę na odpowiednie umieszczenie nóg. Główka Państwa dziecka powinna być podtrzymana za pomocą podpory główki i szyi do czasu, gdy zacznie ono pewnie i stabilnie utrzymywać główkę i szyję. Każdorazowo przed użyciem należy sprawdzić poprawne zabezpieczenie wszystkich klamer, zatrzasków, pasków oraz regulacji. Nigdy nie należy używać miękkiego nosidełka w przypadku wykonywania takich czynności jak gotowanie czy sprzątanie, którym towarzyszy źródło ciepła lub wystawienie na działanie substancji chemicznych. Nigdy nie należy używać miękkiego nosidełka w przypad-ku ograniczenia Państwa równowagi czy mobilności wskutek wysiłku, senności czy uwarunkowań medycznych. Pozycję dz-iecka należy regularnie sprawdzać, aby upewnić się, że dziecko jest prawidłowo usadzone w nosidełku, na środku, z nóżkami szeroko rozchylonymi, z główką trzymaną prosto, niezadzierającą w dół ani na boki. Należy zachować szczególną ostrożność w przypadku noszenia dziecka w pozycji tylnej, na plecach. Aby uniknąć zranienia dziecka podczas nauki umieszczania go w nosidełku, należy wykonywać te czynności na łóżku lub innej miękkiej powierzchni, z pomocą innej osoby dorosłej. Za każdym razem, gdy jest to możliwe, zakładać i zdejmować nosidełko w pobliżu bezpiecznej dla dziecka powierzchni oraz w bezpiecznym miejscu. W przypadku pozycji z twarzą zwróconą na zewnątrz, przed podbródkiem dziecka powinien zawsze być luz, odpowiadający co najmniej szerokości dwóch palców. W trakcie noszenia dzieci w nosidełku, należy regular-nie sprawdzać ich rączki, nóżki oraz stópki, aby upewnić się, czy nie są ściśnięte. Należy być świadomym faktu, iż w miarę jak dziecko staje się aktywniejsze, zwiększa się dla niego ryzyko wypadnięcia z nosidełka. Przed przystąpieniem do zmiany pozycji nosidełka należy wyjąć z niego dziecko. Należy regularnie sprawdzać nosidełko, czy nie wykazuje ono żadnych oznak zużycia lub uszkodzenia. Każdorazowo przed użyciem należy sprawdzić, czy nosidełko nie posiada rozdartych szwów, podartych pasów lub materiału, jak również uszkodzonych zapięć. Nigdy nie należy używać nosidełka, jeżeli materiał, zapięcie bądź klamra są uszkodzone. W tym samym czasie w nosidełku nosić można tylko jedno dziecko. Nigdy nie należy używać miękkiego nosidełka w trakcie kierowania pojazdem silnikowym, jak również jako pasażer w pojeździe. Korzystając z nosidełka należy być ostrożnym podczas picia gorących napojów tak, by uniknąć rozlania gorących napojów na dziecko. Nigdy nie rozpinać pasa biodrowego, gdy dziecko znajduje się w nosidełku. W przypadku nieużywania nosidełka, należy zawsze odpowiednio zapinać klamry. Prosimy, aby wybrane do ubrania dziecka materiały były odpowiednie. Sprawdzić temperaturę ciała, dotykając w tym celu ręką ciała dziecka. Z Nosidełka tego korzystać mogą wyłącznie zdrowe, dorosłe osoby. Jeżeli korzystająca z nosidełka osoba doświadczy urazów ramienia, pleców lub szyi, powinna ona zaprzestać jego używania i skonsultować się z wykwalifikowanym lekarzem specjal-istą. Odniesienia do wieku wyrażonego w miesiącach są jedynie ogólnymi wytycznymi, ponieważ rozwój każdego dziecka jest inny. Prosimy sprawdzić, czy dziecko spełnia specyficzne wymagania dotyczące użytkowania wkładki dla niemowląt.W przypadku potrzeby uzyskania dodatkowej pomocy, zachęcamy do skontaktowania się z przedstawicielem Działu Obsługi Klienta Ergobaby. W celu obejrzenia filmu instruktażowego oraz uzyskania dodatkowych wskazówek, zapraszamy na stronę www.ergobaby.eu (tylko w języku angielskim).
ości: Dla zapewnienia produktu, który zachowuje swój kolor i nie zawiera szkodliwych substancji chemicznych, firma Ergobaby™ używa tylko najwyższej jakości i najbezpieczniejszych możliwych barwników. Zawsze istnieje możliwość wyblaknięcia kolorów podczas prania. Firmy Ergobaby nie można pociągnąć do odpowiedzialności za wyblaknięcie kolorów podczas prania.

Aby zasięgnąć informacji o udzielanej przez nas gwarancji zapraszamy na stronę Ergobaby.eu.
Firma Ergo Baby Carrier, Inc. gwarantuje, że jej produkty nie zawierają wad materiałowych ani produkcyjnych. Dowód zakupu jest niezbędny. Produkt należy zwrócić do serwisu gwarancyjnego.
W przypadku roszczeń gwarancyjnych, prosimy o kontakt z Działem Obsługi Klienta Ergobaby pod adresem:
US: support@ergobaby.com lub pod nr telefonu +1 888-416-4888
EU: customersupport@ergobaby.eu lub pod nr telefonu +49 40 421 065 0
Gwarancja nie obejmuje uszkodzeń spowodowanych przez niewłaściwe użycie nosidełka ani jakiekolwiek jego stosowanie przez użytkownika, które byłoby niezgodne z zaleceniami przedstawionymi w niniejszej instrukcji. Gwarancja nie obejmuje żadnego nosidełka, które zostało zmodyfikowane w jakikolwiek sposób w stosunku do pierwotnej konstrukcji. Inne lub dodatkowe uprawnienia gwarancyjne mogą mieć zastosowanie w kraju nabywcy. Jeśli inne lub dodatkowe uprawnienia gwarancyjne wynikają z jurysdykcji kraju nabywcy, gwarancje te mają zastosowanie i są dodatkowe w stosunku do praw gwarancyjnych.

RO

IMPORTANT! CITIȚI CU ATENȚIE ȘI PĂSTRAȚI INSTRUCȚIUNILE PENTRU CONSULTARE ULTERIOARĂ
⚠ AVERTISMENT: PERICOL DE CĂDERE ȘI SUFOCARE

PERICOL DE CĂDERE – Copilul poate cădea din marsupiu prin unul din orificiile prevăzute pentru picioare.
• Ajustați spațiile pentru picioare astfel încât picioarele copilului să fie susținute confortabil.
• Înainte de fiecare utilizare, asigurați-vă că toate centurile de siguranță sunt fixate.
• Acordați o atenție specială în timpul mersului și dacă vă aplecați.
• Nu vă aplecați niciodată la nivelul taliei, ci îndoiți genunchii.
• Utilizați marsupiul numai pentru copii cu greutatea între 3,2 kg – 20,4 kg.
PERICOL DE SUFOCARE – Copiii cu vârsta sub 4 luni se pot sufoca dacă sunt așezați în marsupiu cu fața lipită strâns de corpul purtătorului.
• Nu strângeți excesiv centurile, astfel încât copilul să nu fie lipit strâns de corpul dvs.
• Lăsați loc suficient pentru mișcările capului.
• Fața copilului trebuie să fie liberă în permanență.
• Nu lăsați bebelușul să doarmă dacă este așezat în marsupiu în față, cu spatele înspre dumneavoastră.
• Dacă alăptați copilul în timp ce se află în marsupiu, reașezați-l în poziția corectă după alăptare, astfel încât fața bebelușului să nu fie lipită de corpul dvs.
AVERTISMENT:
• Așezați copilul cu fața înspre dvs. Până când acesta poate să își mențină capul drept.
• Nu purtați copilul cu spatele înspre dumneavoastră (fața înainte) până când acesta nu își poate menține în permanență capul și gâtul drept.
• Pentru a evita riscul de cădere, asigurați-vă că bebelușul este așezat în siguranță în marsupiu.
• Supravegheați copilul în permanență și asigurați-vă că gura și nasul acestuia nu sunt obstrucționate.
• În cazul bebelușilor născuți prematur, al celor cu greutate redusă la naștere și al celor cu probleme medicale, cereți sfatul unui medic înainte de a folosi produsul.
• Asigurați-vă că bărbia copilului nu se sprijină pe piept, deoarece acest lucru poate împiedica respirația și poate duce la sufocare.
• Mișcările dvs. și ale copilului pot determina pierderea echilibrului.
• Fiți atenți dacă vă aplecați înainte sau în lateral.
• Nu utilizați marsupiul în timpul activităților sportive, cum ar fi alergatul, ciclismul, înotul și schiatul.

PRECAUȚII PRIVIND UTILIZAREA MARSUPIULUI ERGOBABY™:
Citiți toate instrucțiunile înainte de asamblarea și utilizarea marsupiului. Marsupiul nu trebuie utilizat decât după ce purtătorul înțelege instrucțiunile și caracteristicile de siguranță și se simte confortabil și sigur pe sine în privința utilizării marsupiului. În niciun caz nu lăsați copilul nesupravegheat în marsupiul Ergobaby™. Nu lăsați marsupiul la îndemâna copiilor când nu îl purtați. În cazul copiilor mai mici sau adulților cu partea superioară a corpului lungă, centura de talie se va așeza mai sus pe corpul purtătorului, astfel încât adultul să poată săruta ușor creștetul capului copilului. Bebelușii născuți prematur, cei cu probleme respiratorii și cei cu vârsta sub 4 luni prezintă riscul cel mai crescut de sufocare. Asigurați-vă că bebelușul este așezat corect în marsupiu, verificând inclusiv poziția picioarelor. Capul copilului se va sprijini de suportul pentru cap și gât până când copilul își poate susține singur capul și gâtul. Verificați siguranța tuturor cataramelor, centurilor, bretelelor și dispozitivelor de reglare înainte de fiecare utilizare. În niciun caz nu utilizați mar-supiul în timp ce gătiți, faceți curățenie sau alte activități care implică expunerea la o sursă de căldură sau la substanțe chimice. În niciun caz nu utilizați marsupiul dacă aveți probleme de mobilitate sau de echilibru datorate exercițiilor fizice, amețelii sau unor probleme de sănătate. Verificați regulat poziția copilului pentru a vă asigura că este așezat corect, în centru, cu picioarele depărtate și capul drept, iar corpul nu este înclinat în față sau în lateral. Fiți prudenți îndeosebi dacă purtați copilul pe spate. Pentru a evita accidentarea în momentul în care așezați copilul în marsupiu, aplecați-vă deasupra patului sau a altei suprafețe de protecție și cereți ajutorul unui alt adult. Dacă este posibil, pur-tați și scoateți marsupiul lângă o suprafață de protecție pentru bebeluș și într-un loc sigur. În poziția cu fața copilului spre direcția de mers, se va avea grijă ca între bărbia copilului și partea fixată pe piept să fie întotdeauna un spațiu de cel puțin două degete. Adultul va controla periodic brațele, picioarele și tălpile copilului, pentru a se asigura că circulația sângelui nu este restricționată. Pe măsură ce copilul devine din ce în ce mai activ, riscul de a cădea din marsupiu crește. Scoateți copilul din marsupiu înainte de a schimba poziția acestuia. Verificați marsupiul în mod regulat pentru a detecta orice semne de uzură sau defecte. Înainte de fiecare utilizare, asigurați-vă că pânza, dispozitivele de închidere și bretelele nu sunt rupte și cusăturile nu sunt desfăcute. În niciun caz, nu folosiți marsupiul dacă pânza, dispozitivele de închidere sau catarama sunt uzate sau defecte. Nu purtați mai mult de un copil deodată în marsupiu. În niciun caz nu utilizați marsupiul în timp ce vă aflați la volanul unui automobil sau pe scaunul pasagerului. În cazul în care consumați băuturi fierbinți, aveți grijă să nu stropiți copilul în timp ce se află în marsupiu. În niciun caz nu desfaceți centura din jurul taliei în timp ce copilul se află în marsupiu. Închideți întotdeauna cataramele în modul corect când nu purtați marsupiul. Alegeți materiale potrivite pentru îmbrăcămintea copilului. Verificați temperatura atingând corpul copilului cu mâna. Acest marsupiu trebuie utilizat exclusiv de către adulți sănătoși. În cazul în care purtătorul dezvoltă probleme la nivelul umerilor, spatelui sau gâtului, acesta nu trebuie să poarte marsupiul și trebuie să consulte un medic calificat. Referințele privind vârsta în luni sunt date doar ca indicații generale, fiecare bebeluș dezvoltându-se în mod diferit. Asigurați-vă că bebelușul dvs. îndeplinește cerințele specifice în privința utilizării marsupiului. Contactați reprezentantul de servicii clienți Ergobaby pentru asistență suplimentară, dacă este cazul. Pentru a vizualiza un clip cu instrucțiuni de utilizare și indicații suplimentare, vă rugăm să vizitați site-ul www.ergobaby.eu (numai în limba engleză).
Exonerarea de răspundere: Ergobaby™ utilizează numai vopsele de cea mai înaltă calitate și cu cel mai ridicat grad de siguranță posibil pentru a asigura durabilitatea culorii produsului, fără ca acesta să conțină substanțe chimice dăunătoare. Există întotdeauna posibilitatea atenuării culorilor datorită spălărilor repetate. Ergobaby nu poate fi considerată răspunzătoare în cazul decolorării în urma spălărilor repetate.

Vă rugăm să consultați Ergobaby.eu pentru informații referitoare la garanție. Compania Ergo Baby Carrier, Inc. garantează că produsele sale nu prezintă defecte de fabricație și de materiale. Este necesară dovada cumpărării, iar produsul trebuie returnat în vederea acordării garanției. În cazul în care aveți reclamații privind garanția, vă rugăm să contactați serviciul clienți Ergobaby astfel:
SUA: support@ergobaby.com, sau +1 888-416-4888
UE: customersupport@ergobaby.eu sau +49 40 421 065 0
Garanția nu acoperă daunele provocate de utilizarea incorectă sau orice altă utilizare a marsupiului care contravine instrucțiunilor specificate în acest manual. Garanția nu acoperă produsele a căror fabricație originală a fost modificată în orice mod. Jurisdicția cumpărătorului poate prevedea drepturi de garanție diferite sau suplimentare. În măsura în care legile din jurisdicția cumpărătorului prevăd drepturi de garanție diferite sau suplimentare, garanțiile respective se aplică și sunt acordate în mod suplimentar față de drepturile de garanție.

RU

ВАЖНО! ВНИМАТЕЛЬНО ПРОЧИТАЙТЕ И СОХРАНИТЕ НА БУДУЩЕЕ
⚠ ВНИМАНИЕ: РИСК ПАДЕНИЯ И УДУШЬЯ

РИСК ПАДЕНИЯ – Младенцы могут выскользнуть через верхнюю часть рюкзака-переноски или слишком широкое отверстие для ног.
• Отверстия для ног должны плотно и комфортно облегать ножки ребенка.
• Каждый раз перед использованием проверяйте, чтобы все крепления были надежно застегнуты.
• Будьте особенно осторожны, когда идете или наклоняетесь.
• Не нагибайтесь: лучше присядьте.
• Использовать этот рюкзак-переноску без дополнительных приспособлений можно только для младенцев весом от 3,2 до 20,4 кг.
РИСК УДУШЬЯ – Младенец в возрасте до 4 месяцев может задохнуться, если во время переноски его лицо будет слишком плотно к вам прижато.
• Не притягивайте младенца слишком плотно к себе.
• Оставляйте достаточно места, чтобы ребенок мог поворачивать голову.
• Следите за тем, чтобы никакие предметы не перекрывали лицо младенца.
• Не позволяйте ребенку засыпать в положении «лицом к миру».
• Если вы кормите ребенка грудью в рюкзаке-переноске, после кормления измените положение ребенка так, чтобы его лицо не прижималось к вашему телу.
ВНИМАНИЕ:
• Ребенка следует носить лицом к себе, до тех пор пока он не начнет держать голову.
• Положение лицом от себя можно использовать, только если ребенок уже хорошо держит голову.
• Во избежание падения убедитесь в правильном положении ребенка в рюкзаке-переноске.
• Постоянно следите за тем, чтобы ничего не перекрывало нос и рот ребенка.
• Перед использованием рюкзака-переноски для недоношенных детей, новорожденных с низкой массой тела и детей с врожденными заболеваниями обязательно п роконсультируйтесь с врачом.
• Убедитесь в том, что подбородок ребенка не лежит у него на груди, так как это ограничивает дыхание, что может привести к удушью.
• Ваши движения и движения ребенка могут повлиять на равновесие.
• Будьте особенно осторожны при наклонах вперед или в сторону.
• Приспособление не предназначено для использования при занятиях спортом, в том числе бегом, ездой на велосипеде, плаванием, лыжами.

МЕРЫ ПРЕДОСТОРОЖНОСТИ ПРИ ИСПОЛЬЗОВАНИИ РЮКЗАКА-ПЕРЕНОСКИ ERGOBABY™:
Прежде чем собирать и использовать рюкзак-переноску, прочитайте все инструкции. Рюкзак-переноска не должен использоваться, пока его пользователь не изучит инструкции и меры обеспечения безопасности и не сможет легко и уверенно им пользоваться. Никогда не оставляйте младенца без присмотра – в рюкзаке-переноске Ergobaby™ или рядом с ним. Держите рюкзак-переноску подальше от детей, когда он не используется.Если ребенок маленький или у взрослого длинный торс, пояс рюкзака-переноски следует надевать выше. Правильным считается положение, когда голова ребенка находится достаточно высоко, чтобы можно было легко поцеловать его. Недоношенные дети, дети с респираторными проблемами и дети в возрасте до 4 месяцев подвержены большему риску удушья. Следите за тем, чтобы младенец занимал правильное положение, также следите за положением ног. Обязательно использование поддерживающих вставок для головы и шеи ребенка, до тех пор пока малыш не начнет уверенно держать голову. Рюкзак-переноска ни в коем случае не должен использоваться если на нём обнаруживаются малейшие признаки повреждений. Никогда не используйте мягкий рюкзак-переноску во время приготовления пищи или уборки, если в этих процессах используются горячие предметы или бытовая химия. Никогда не используйте мягкий рюкзак-переноску, если ваша координация или реакция нарушены после физических нагрузок, из-за сонливости или по медицинским причинам.Регулярно проверяйте, чтобы ребенок находился посередине рюкзака, его ноги в положении глубокого приседа, голова поднята, он не сдвинут вниз или в сторону. Особую осторожность следует соблюдать, когда ребенок находится за спиной. Во избежание травм, когда вы учитесь размещать младенца в рюкзаке, советуем вам проделывать это над кроватью или любой другой мягкой поверхностью и при участии другого взрослого лица. Желательно надевать и снимать рюкзак-переноску в безопасном для ребенка месте, над мягкой поверхностью.В положении «лицом к миру» под подбородком младенца всегда должно оставаться свободное пространство как минимум в два пальца. Пока младенец находится в рюкзаке-переноске, необходимо регулярно проверять, не сдавливает ли рюкзак ему ручки или ножки. Помните: когда ребенок становится более активным, повышается риск его выпадения из рюкзака. Прежде чем менять положение рюкзака-переноски, выньте из него младенца. Регулярно проверяйте рюкзак-переноску на наличие признаков износа или повреждений. Перед каждым использованием проверяйте рюкзак на отсутствие разорванных швов, надрывов лямок или ткани, а также поврежденных креплений. Запрещается использовать изделие при наличии дефектов ткани, застежек или защелок. Переносить в рюкзаке можно только одного ребенка. Запрещается надевать мягкий рюкзак-переноску при поездке в автомобиле в качестве водителя или пассажира. Будьте осторожны с горячими напитками, когда носите в рюкзаке ребенка. Не расстегивайте пояс, пока ребенок находится в рюкзаке. Обязательно застегивайте защелки, когда рюкзак не используется. Выбирайте ребенку одежду из подходящих материалов. Периодически проверяйте температуру тела ребенка рукой. Этот рюкзак-переноска предусмотрен для использования только взрослыми, здоровыми людьми. Если вы испытываете болевые ощущения на уровне плеч, спины или шеи, прекратите использование рюкзака-переноски и обратиться за помощью к врачу. Указанный возраст можно использовать в качестве ориентира, но не забывайте, что каждый ребенок развивается индивидуально. Убедитесь, что переноска подходит под параметры вашего ребенка.Если вам требуется дополнительная помощь, свяжитесь со службой поддержки клиентов Ergobaby. Чтобы просмотреть видео-инструкции и получить дополнительную информацию, посетите наш сайт ergobaby.ru.
Предупреждение: Ergobaby™ использует только высококачественные безвредные красители, обеспечивающие изделию стойкий цвет. Тем не менее, всегда существует риск того, что изделие может полинять во время стирки. Ergobaby не несёт ответственности за изменение цвета изделия во время стирки.

Информацию о нашей гарантии см. на сайте ergobaby.ru.
Компания Ergo Baby Carrier, Inc. гарантирует отсутствие дефектов материала и изготовления в своих изделиях. Обязательно предъявление доказательства покупки, а товар необходимо вернуть на гарантийное обслуживание. Если вы хотите оставить заявку на гарантийное обслуживание, свяжитесь со Службой поддержки клиентов Ergobaby:
США: support@ergobaby.com или +1 888-416-4888
ЕС: customersupport@ergobaby.eu или +49 40 421 065 0
Гарантия не распространяется на повреждения, возникшие в результате неправильного использования или несоблюдения инструкций данного руководства. Гарантия отменяется в случае любого изменения конструкции рюкзака-переноски. В стране покупателя могут применяться отличающиеся или дополнительные установленные законом права. Если в соответствии с законодательством страны эксплуатации изделия потребитель обладает дополнительными правами в плане гарантийного обслуживания, такие права будут соблюдаться производителем в дополнение к декларируемым условиям.

SK

DÔLEŽITÉ! POZORNE SI PREČÍTAJTE A USCHOVAJTE PRE BUDÚCE POUŽITIE
⚠ UPOZORNENIE: NEBEZPEČIE PÁDU A UDUSENIA

NEBEZPEČIE PÁDU – Deti môžu vypadnúť širokým otvorom pre nohy alebo vypadnúť z nosičov von.
• Nastavte otvory pre nohy tak, aby pohodlne priliehali k nohám dieťaťa.
• Pred každým použitím sa uistite, že sú všetky zapínania bezpečne zapnuté.
• Kráčajte a skláňajte sa opatrne.
• Nikdy neohýbajte chrbát; doporučujeme vám predkloniť sa do podrepu.
• Tento nosič používajte len u detičiek s hmotnosťou 3,2 kg až 20,4 kg.
NEBEZPEČIE UDUSENIA – U tohoto výrobku hrozí u detí do 4 mesiacov riziko udusenia, pokým je ich tvár pritlačená príliš tesne k vášmu telu.
• Neupevňujte dieťa k vášmu telu príliš tesne.
• Vytvorte dieťaťu priestor pre voľný pohyb hlavy.
• Dbajte na to, aby po celú dobu nosenia nemala tvár dieťaťa akúkoľvek prekážku.
• Nedopusťte, aby dieťa zaspalo v polohe vpredu s tvárou dopredu.
• Ak dojčíte dieťa v nosiči, po kŕmení ho vždy premiestnite, aby jeho tváríčka nebola pritlačená na vaše telo.
UPOZORNENIE:
• Do doby, než dieťa dokáže samo udržať hlavu hore, musí byť neustále otočené tvárou k vám.
• Nosenie s tvárou od vás je vhodné len pre dieťa, ktoré dokáže udržať pevne a trvale vztýčenú hlavu.
• Aby ste zabránili nebezpečiu pádu, uistite sa, že vaše dieťa bezpečne v nosiči sedí.
• Neustále svoje dieťa pozorujte a zaistite, aby jeho ústa a nos neboli ničím zahradené.
• Pred použitím doporučujeme: u detí narodených predčasne, s nízkou pôrodnou váhou a u detí s horším zdravotným stavom najskôr vyhľadať radu od lekára.
• Zabezpečte, aby brada dieťaťa nespočívala na jeho hrudi, pretože táto poloha môže obmedziť jeho dýchanie, čo by mohlo viesť k uduseniu.
• Vaša rovnováha môže byť nepriaznivo ovplyvnená ako vaším pohybom, tak i pohybom dieťaťa.
• Buďte opatrní pri ohýbaní a skláňaní dopredu alebo do strán.
• Tento nosič nie je vhodný na používanie pri športových činnostiach, napr. pri behu, cyklistike, plávaní, alebo lyžovaní.

OPATRENIE PRE POUŽÍVANIE NOSIČA ERGOBABY™:
Pred zostavením a použitím nosiča si prečítajte všetky pokyny. Nosič sa nesmie použiť, kým sa používateľ neoboznámi s pokynmi a bezpečnostnými prvkami tak , aby im porozumel a bol si istý, ako nosič zodpovedne a náležite používať. Nikdy nenechávajte dieťa v nosiči Ergobaby™ alebo v jeho blízkosti bez dozoru. Keď nosič nepoužívate, udržujte ho z dosahu detí. Pri menších deťoch alebo dospelých s dlhým trupom, by sa bedrový pás nosiča mal umiestniť vyššie na tele, aby hlava dieťaťa bola dostatočne blízko na pobozkanie. Predčasne narodené deti, deti trpiace dýchacími ťažkosťami a deti mladšie ako 4 mesiace sú najviac vystavené riziku udusenia. Zabezpečte správne umiestnenie dieťaťa do nosiča vrátane jeho nožičiek. Hlava vášho dieťaťa by mala byť podopieraná vankúšmi na hlavičku a krk, až kým dieťa nedokáže pevne a dlhodobo držať hlavičku a krk. Pred každým použitím skontrolujte, či sú všetky spony, patenty, po-pruhy a nastavovacie prvky bezpečné. Nikdy nepoužívajte mäkký nosič pri činnostiach ako varenie a upratovanie, ktoré predpokladajú vystavenie zdrojom tepla alebo chemikáliám. Nikdy nepoužívajte mäkký nosič, pokým je vaša rovnováha alebo mobilita narušená v dôsledku telesnej únavy, ospalosti alebo z dôvodov zlého zdravotného stavu. Polohu dieťaťa je nutné pravidelne kontrolovať, aby ste sa presvedčili, že dieťa v nosiči správne sedí, je v strede s nohami od seba v žabej polohe, nohami, hlavu má vo vzpriamenej polohe a nepadá mu dolu ani nabok. Venujte zvláštnu pozornosť tomu, keď dieťa nosíte v polohe na chrbte. Aby ste predišli úrazom, ak sa budete učiť vkladať dieťa do nosiča, robte to nad posteľou alebo nosiča alebo inou mäkkou plochou a za pomoci druhej dospelej osoby. Kedykoľvek je to možné, noste a vyzliekajte nosič v blízkosti bezpečného povrchu pre dieťa a na bezpečnom mieste. V polohe tvárou dopredu je pred bradou dieťaťa potrebné vždy zaistiť voľný priestor v šírke aspoň dvoch prstov. Len čo je dieťa umiestnené v nosiči, je nutné pravidelne kontrolovať jeho ruky, nohy a chodidlá, či nie sú nosičom niekde príliš zovreté či pritlačené. Uve-domte si, že ako sa dieťa stáva aktívnejšie, hrozí mu väčšie nebezpečie pádu z nosiča. Pred zmenou polohy nosiča vyberte dieťa z nosiča. Pravidelne kontrolujte nosič, či nie je opotrebovaný a poškodený. Pred každým použitím skontrolujte, či nie sú švy a popruhy popraskané, či nie je tkanina natrhnutá a či nie sú uvoľnené spony poškodené. Nikdy nepouží-vajte nosič, keď sú tkaniny, pútka alebo spony poškodené. V detskom nos-iči noste iba jedno dieťa. Nikdy nenoste mäkký nosič pri riadení motorového vozidla alebo počas jazdy v ňom. Buďte opatrní pri pití horúcich nápojov, aby nedošlo k jeho rozliatiu na dieťa pri použití nosiča. Nikdy nerozopínajte opasok, keď je dieťa v nosiči. Vždy upevnite spony správne, keď sa nosič nepoužíva. Pre oblečenie dieťaťa vyberte správne materiály. Dotykom ruky na detské telo skontrolujte teplotu vo vnútri. Nosič je určený len pre používanie zdravými dos-pelými osobami. Ak sa u používateľa vyskytnú problémy s ramenami, chrbtom, alebo krkom, prestaňte nosič používať a poraďte sa s kvalifikovaným zdravotníckym pracovníkom. Odkazy na vek dieťaťa podľa mesiaca sú iba všeobecné informácie a vývoj každého dieťaťa je iný. Skontrolujte, či vaše dieťa spĺňa špecifické požiadavky na používanie nosiča.V prípade potreby sa obráťte na zákaznícky servis spoločnosti Ergobaby. Video s pokynmi a ďalšími radami nájdete na stránkach www.ergobaby.eu (iba v angličtine).
Upozornenie: Spoločnosť Ergobaby™ využíva iba najvyššiu kvalitu a najbezpečnejšie farbivá, aby produkt udržoval svoju farbu, ale bol bez škodlivých chemikálií. Napriek tomu vždy existuje možnosť, že farby pri praní vyblednú. Ergobaby nemôže niesť zodpovednosť za vyblednuté farby spôsobené praním.

Informácie o našich zárukách nájdete na stránkach Ergobaby.eu. Spoločnosť Ergo Baby Carrier, Inc. poskytuje k produktom záruku na materiál a spracovanie. Vyžadujeme doklad o zakúpení a výrobok je potrebné navrátiť záručnému servisu. Pokiaľ chcete uplatniť nárok na záruku, obráťte sa na zákaznícky servis Ergobaby:
USA: support@ergobaby.com nebo +1 888-416-4888
EU: customersupport@ergobaby.eu, alebo +49 40 421 065 0
Záruka se nevzťahuje na poškodenie spôsobené nesprávnym používaním nosiča alebo akýmkoľvek iným používaním, ktoré nie je v súlade s pokynmi uvedenými v tomto návode. Záruka sa nevzťahuje na nosiče, u ktorých bola akokoľvek upravovaná pôvodná konštrukcia. Iné alebo ďalšie záručné práva môžu existovať v práve kupujúceho. V prípade, že v rámci zákonov práva kupujúceho existujú odlišné alebo doplňujúce záručné práva, tak budú tieto práva uplatnené a budú doplnením záručných práv poskytovaných spoločnosťou.

SL

POMEMBNO! NATANČNO PREBERITE IN SHRANITE ZA POZNEJŠO UPORABO
⚠OPOZORILO: NEVARNOST PADCA IN ZADUŠITVE

NEVARNOST PADCA – Dojenčki lahko padejo skozi preširoko odprtino za noge ali iz nosilke.
• Prilagodite odprtine za noge tako, da se prilegajo otrokovim nogam.
• Pred vsako uporabo se prepričajte, da so vse zaponke varno zapete.
• Bodite posebno pozorni pri sklanjanju ali hoji.
• Nikoli se ne upognite v pasu, ampak v kolenih.
• Ta nosilka je namenjena le za nošenje dojenčkov, ki tehtajo od 3,2 do 20.4 kg.
NEVARNOST ZADUŠITVE – Dojenčki mlajši od 4 mesecev, se lahko zadušijo če jim pritisnete obraz preveč k svojemu telesu.
• Dojenčka ne nameščajte pretesno k svojemu telesu.
• Zagotovite da otrok lahko premika glavo.
• Dojenčkov obraz ne sme biti nikoli pokrit.
• Ne dovolite, da bi dojenček spal v položaju za nošenje, v katerem je obrnjen navzven.
• Če dojenčka dojite v nosilki, ga po hranjenju vedno prestavite, tako da njegov obraz ne bo stisnjen ob vaše telo.
OPOZORILA:
• Otrok mora biti, dokler ne more držati glave pokonci, obrnjen proti vam.
• Navzven obrnjen položaj za nošenje uporabljajte le, če dojenček močno in dosledno nadzira svojo glavo in vrat.
• Prepričajte se, da je vaš otrok varno nameščen v nosilki, da preprečite nevarnost padca.
• Otroka vedno opazujte in poskrbite, da bodo njegova usta in nos med uporabo tega izdelka nepokrita.
• Pri nedonošenčkih, dojenčkih z nizko porodno težo in pri otrocih z zdravstvenimi težavami se pred uporabo tega izdelka posvetujte z zdravstvenim delavcem.
• Prepričajte se, da otrokova brada ni pritisnjena ob njegove prsi, saj bi tako težko dihal, kar lahko vodi v zadušitev.
• Vaše in otrokovo gibanje lahko poslabša vaše ravnotežje.
• Bodite previdni pri prepogibanju trupa ali nagibanju naprej ali vstran.
• Ta nosilka ni primerna za uporabo pri športnih dejavnostih, npr. pri teku, kolesarjenju, plavanju in smučanju.

PREVIDNOSTNI UKREPI ZA UPORABO NOSILKE ERGOBABY™:
Pred sestavljanjem in uporabo nosilke najprej preberite vsa navodila. Nosilko je dovoljeno uporabljati samo, če oseba, ki namerava nositi, razume navodila in varnostne funkcije ter pri uporabi nosilke nima pomislekov. Otroka nikoli ne puščajte brez nadzora v nosilki Ergobaby™ ali skupaj z njo. Nosilko hranite zunaj dosega otrok, kadar ni v uporabi.
Pri manjših dojenčkih ali odraslih osebi z dolgim trupom nosilni pas nosite višje na telesu, tako da je otrokova glava dovolj blizu vaši, da jo je mogoče poljubiti. Nevarnost zadušitve je največja pri prezgodaj rojenih dojenčkih, dojenčkih z dihalnimi težavami in dojenčkih, mlajših od 4 mesecev. Poskrbite, da bo dojenček v izdelek pravilno nameščen, posebej pa bodite pozorni na njegove noge. Dojenčkova glava mora biti podprta z oporo za glavo in vrat, vse dokler močno in dosledno ne nadzira svoje glave in vratu. Pred vsako uporabo preverite, ali so vse zaponke, zaskočke, trakovi in nastavitve pravilno nameščene. Nikoli ne uporabljajte mehkega nosilke med dejavnostmi, kot sta kuhanje in čiščenje, ki vključujejo vir toplote ali izpostavljenost kemikalijam. Mehke nosilke nikoli ne uporabljajte, če sta vaše ravnotežje ali gibljivost oslabljena zaradi vadbe, zaspanosti ali zdravstvenih težav. Otrokov položaj je treba redno preverjati, da se prepričate, ali je ta pravilno nameščen v nosilki, z nogami poravnan v razmaknjenem počepu ter da ima glavo pokonci in da ta ne visi navzdol ali vstran. Bodite posebej previdni, kadar dojenčka nosite v hrbtnem položaju. Da bi se izognili poškodbam pri učenju nameščanja dojenčka v nosilko, to počnite nad posteljo ali drugo oblazinjeno površino, pri tem pa vam naj pomaga druga odrasla oseba. Kadarkoli je to mogoče, nosilko nosite in odstranjujte v bližini površine, ki je za dojenčka varna in na varnem mestu. Pred otrokovo brado v položaju, obrnjenem navzven, mora biti vedno za najmanj dva prsta prostora.

SL cont.

Dojenčkove roke, noge in stopala je treba redno preverjati, medtem ko je v nosilki, da se prepričamo, da niso stisnjene. Pomnite, da s časoma dojenček postane dejavnejši in je zaradi tega nevarnost, da pade iz nosilke, večja. Dojenčka vzemite iz nosilke, preden spremenite njegov položaj. Nosilko redno preverjajte za znake obrabe in poškodbe. Pred vsako uporabo preverite za strganimi šivi, trakovi ali blagom ter poškodovanimi sponkami. Nosilke nikoli ne uporabljajte, če so tkanina, sponka ali zaponka poškodovane. V nosilki lahko hkrati nosite samo enega otroka. Mehko nosilko nikoli ne nosite med upravljanjem vozila ali med vožnjo v njem. Pri uživanju vročih pijač pazite, da pijače med uporabo nosilke ne polijete po dojenčku. Medtem ko je dojenček v nosilki, nikoli ne odpenjajte pasu. Zaponke vedno pravilno zapnite, kadar nosilke ne uporabljate. Za otroka izberite ustrezna oblačila. Preverjajte njegovo telesno temperaturo, tako da ga primete za roko. Nosilka je namenjena le uporabi s strani zdravih odraslih oseb. Če se pri osebi, ki uporablja nosilko, pojavijo težave z rameni, hrbtom ali vratom, izdelka ne sme več uporabljati in se mora posvetovati s kvalificiranim zdravstvenim delavcem. Omembe starosti v mesecih predstavljajo le splošne smernice, saj je razvoj vsakega dojenčka drugačen. Preverite, ali vaš dojenček ustreza zahtevam za uporabo izdelka. Po potrebi se za dodatno pomoč obrnite na predstavnika službe za pomoč strankam družbe Ergobaby. Za videoposnetek z navodili in dodatnimi nasveti obiščite www.ergobaby.com (samo v angleščini).
Izjava o omejitvi odgovornosti: Ergobaby™ uporablja le barve najvišje kakovosti in varnosti, ki omogočajo, da izdelek ohrani barvo, obenem pa v njih ni škodljivih kemikalij. Vedno pa obstaja možnost, da bo barva s pranjem zbledela. Družba Ergobaby™ ne more odgovarjati za zbledelost barv zaradi pranja.

Za informacije o naši garanciji obiščite Ergobaby.com. Družba Ergo Baby Carrier, Inc. jamči za svoje izdelke glede napak v materialu in izdelavi. Potreben je dokaz o nakupu, izdelek pa je treba vrniti v garancijski servis. Če imate garancijski zahtevek, se obrnite na službo za pomoč strankam družbe Ergobaby na:
ZDA: support@ergobaby.com ali 888-416-4888
EU: customersupport@ergobaby.eu ali 0049 40 421 065 0
Garancija ne pokriva poškodb zaradi nepravilne uporabe ali kakršne koli uporabe izdelka nosilke, ki ni v skladu z navodili v tem priročniku. Garancija ne velja za izdelke nosilke, pri katerih je bila na kakršen koli način spremenjena njihova zasnova. Glede na pravno pristojnost kupca ima lahko ta druge ali dodatne garancijske pravice. V obsegu, v katerem po zakonodaji kupčeve sodne pristojnosti obstajajo drugačne ali dodatne garancijske pravice, takšne garancije veljajo dodatno k opredeljenim garancijskim pravicam.

SV

VIKTIGT! LÄS NOGA OCH SPARA FÖR FRAMTIDA REFERENS
⚠VARNING: FALL- OCH KVÄVNINGSRISK

FALLRISK – Babyn kan falla genom en bred benöppning eller ut ur bärselen.
• Justera benöppningarna så att de sitter lagom snävt runt barnets ben.
• Försäkra dig om att alla fästen är knäppta och sitter ordentligt innan varje användning.
• Var särskilt försiktig när du böjer dig eller går.
• Böj aldrig ryggen; böj knäna istället.
• Använd den här bärselen endast för barn mellan 3,2 kg och 20,4 kg.
KVÄVNINGSRISK – Spädbarn under 4 månader kan kvävas i den här produkten om ansiktet pressas tätt mot din kropp.
• Spänn inte fast babyn för tätt mot din kropp.
• Se till att babyn har utrymme att röra på huvudet.
• Se till att babyns ansikte aldrig är övertäckt.
• Låt inte barnet sova i positionen mage utåt.
• Om du ammar barnet i bärselen ska du alltid justera barnets position efter matningen så att hans eller hennes ansikte inte är tryckt mot din kropp.
VARNING:
• Barnet måste bäras med sitt ansikte vänt mot dig tills han eller hon kan hålla huvudet upprätt.
•Bär inte barnet utåtvänt förrän barnet har bra stadga i nacken och tillförlitligt kan hålla upp sitt huvud.
• För att förhindra risken för att falla, se till att barnet sitter säkert placerad i bärselen.
• Övervaka hela tiden barnet och se till att munnen och näsan är fria.
• För prematurbabyn och babyn med låg födelsevikt med medicinska problem sök råd hos sjukvården innan denna produkt används.
• Se till att barnets haka inte vilar på barnets bröst eftersom andningen kan hindras vilket kan leda till kvävning.
• Din balans kan påverkas negativt av dina rörelser och ditt barns rörelser.
• Var försiktig då du böjer dig eller lutar dig framåt eller åt sidan.
• Denna bärsele är inte lämplig för användning under sportaktiviteter, t.ex. jogging, cykling, simning eller skidåkning.

FÖRSIKTIGHETSÅTGÄRDER VID ANVÄNDNING AV ERGOBABY™ BÄRSELE:
Läs igenom alla anvisningar innan du monterar och använder bärselen. Bärselen får inte användas förrän bäraren har förstått instruktionerna och säkerhetsanordningarna, och känner sig säker och bekväm med att använda bärselen. Lämna aldrig en baby utan uppsikt i eller med Ergobaby™ bärsele. Håll bärselen utom räckhåll för barn när den inte används. För mindre barn eller för vuxna med lång bål, använd midjebältet högre upp på kroppen så att barnets huvud placeras tillräckligt nära för att pussas. Prematura spädbarn, spädbarn med andningsproblem och spädbarn under 4 månader är de som löper störst risk att kvävas. Försäkra dig om att babyn sitter på rätt sätt i produkten, med benen i rätt position. Barnets huvud ska stödjas av huvud- och nackstödet tills barnet har bra stadga i nacken och tillförlitligt kan hålla upp sitt huvud. Du bör upphöra med användningen om bärselen på något sätt är skadad. Använd aldrig en mjuk bärsele medan du utför aktiviteter som matlagning och städning, där värmekällor eller kemikalier är inblandade. Använd aldrig en mjuk bärsele vid nedsatt balans eller rörlighet på grund av träning, dåsighet eller hälsoproblem. Säkerställ att ditt barn är kor-rekt placerat i bärselen med barnets stjärt centrerad och lågt placerad i bärselen, med benen i grodposition och huvudet upprätt och inte lutande nedåt eller åt sidan. Var särskilt försiktig när en babyn bärs på ryggen. För att undvika skador när du lär dig att placera din baby i bärselen bör du göra detta över en säng eller annan mjuk yta med hjälp av en annan vuxen. När så är möjligt, bär och ta loss bärselen nära en plats när babyn kan läggas och är säker för babyn. Det bör alltid finnas ett fritt utrymme på minst två fingrars bredd framför barnets haka i positionen mage utåt. Barnets armar, ben och fötter behöver kontrolleras regelbundet då barnet befinner sig i bärselen för att garantera att de inte är hopklämda. Var medveten om att babyn blir mer aktiv och risken ökar att barnet kan falla ur bärselen. Vi rekommenderar inte att byta mellan positioner med din baby i bärselen. Inspektera regelbundet bärselen för tecken på slitage och skador. Kontrollera att det inte finns några spruckna sömmar, lösa remmar eller tygbitar eller skadade fästen innan varje användning. Använd aldrig bärselen när tyget, spännena eller fästen är skadade. Använd endast bärselen för ett barn i taget. Använd aldrig en mjuk bärsele medan du kör eller är passagerare i ett fordon. Var försiktig när du dricker heta drycker för att undvika att spilla på babyn när bärselen används. Knäpp aldrig upp midjebältet medan din baby sitter i bärselen. Fäst alltid spännena ordentligt även när inte bärselen används. Välj rätt material som barnet skall använda. Kontrollera temperaturen genom att känna på barnet med handen. Den här bärselen är avsedd att användas av friska vuxna. Om bäraren upplever problem med axlarna, ryggen eller nacken ska han eller hon genast sluta använda bärselen och uppsöka kvalificerad vårdpersonal. Referenserna för ålder per månad är endast allmänna riktlinjer och varje babys utveckling är olika. Kontrollera att ditt barn uppfyller de specifika kraven för användning.Kontakta Ergobaby kundservice för ytterligare råd och hjälp. Besök www.ergobaby.eu (enbart på engelska) för instruk-tionsfilmer och ytterligare tips.
Friskrivningsklausul: Ergobaby™ använder bara högsta möjliga kvalitet och de säkraste färgpigmenten för att säkerställa en produkt som behåller sin färg men är fri från skadliga kemikalier.
Det finns alltid en risk att färger bleknar vid tvätt. Ergobaby kan inte hållas ansvarigt för blekande färger på grund av tvätt.

Gå till Ergobaby.eu för information om vår garanti. Ergo Baby Carrier, Inc. garanterar att deras produkter är fria från material- och konstruktionsfel. För att garantin ska gälla måste köpebevis uppvisas och produkten returneras. Om du vill utnyttja garantin var vänlig kontakta Ergobaby kundservice i:
USA: support@ergobaby.com eller +1 888-416-4888
EU: customersupport@ergobaby.eu eller +49 40 421 065 0
Garantin gäller inte för skador som uppkommit på grund av felaktig användning eller om bärselen har använts på ett sätt som inte finns beskrivet i den här bruksanvisningen. Garantin gäller inte om bärselen på något sätt har modifierats från sin ursprungliga konstruktion. Andra eller ytterligare garantier kan förekomma inom köparens jurisdiktion. Om lagstiftningen i köparens land innehåller andra eller ytterligare garantirättigheter ska dessa gälla utöver ovan beskrivna garantirättigheter.

TR

ÖNEMLI! DIKKATLICE OKUYUN VE ILERIDE BAŞVURMAK IÇIN SAKLAYIN
⚠ UYARI: DÜŞME VE BOĞULMA TEHLIKELERI

DÜŞME TEHLİKESİ – Bebek geniş bacak aralığından veya taşıyıcıdan düşebilir.
• Bacak çıkış yerlerini bebeğin bacakları rahat olacak şekilde ayarlayın.
• Her kullanımdan önce tüm kemerlerin güvenli olup olmadığını kontrol edin.
• Eğilirken veya yürürken daha fazla dikkat edin.
• Asla belden eğilmeyin; her zaman dizlerden eğilin.
• Bu taşıyıcıyı yalnızca 3,2 kg – 20,4 kg arası ağırlıktaki çocuklar için kullanın.
BOĞULMA TEHLİKESİ – 4 aydan küçük bebekler, yüzleri vücudunuza doğru sıkı bir şekilde bastırılırsa bu ürün içerisinde boğulabilirler.
• Bebeği vücudunuza doğru çok sıkı bir şekilde bağlamayın.
• Baş hareketleri için yeterli alan bırakın.
• Bebeğin yüzünü her zaman engellerden koruyun.
• Öne dönük ön taşıma pozisyonunda bebeğin uyumasına izin vermeyin.
• Bebeğinize taşıyıcı içinde mama verirseniz mama verdikten sonra bebeği her zaman yeniden pozisyonlandırın; böylece bebeğin yüzü vücudunuza bastırılmış olmaz.
UYARI:
• Bebek başını dik tutabilecek kadar gelişene kadar yüzü size dönük olmalıdır.
• Dışa dönük taşıma pozisyonunu sadece bebek baş ve boyun kontrolünü sağlayacak kadar geliştikten sonra kullanın.
• Düşme kaynaklı tehlikeleri önlemek için çocuğunuzu taşıyıcıya güvenli bir şekilde yerleştirdiğinizden emin olun.
• Çocuğunuzu sürekli gözlemleyin ve bebeğinizin ağzının ve burnunun tıkanmadığından emin olun.
• Prematüre ve düşük ağırlıktaki bebekler ile sağlık sorunu olan çocuklar için bu ürünü kullanmadan önce bir sağlık uzmanına danışın.
• Çocuğunuzun çenesinin göğsüne dayalı olmadığından emin olun; bu durum nefes almasını engelleyerek boğulmaya neden olabilir.
• Sizin ve bebeğinizin hareketleri dengenizi olumsuz şekilde etkileyebilir.
• İleriye veya yana doğru eğilirken veya yaslanırken dikkatli olun.
• Taşıyıcı koşma; bisiklet sürme, yüzme ve kayak gibi spor faaliyetleri sırasında kullanıma uygun değildir.

ERGOBABY™ TAŞIYICI IÇIN KULLANIM ÖNLEMLERI:
Taşıyıcıyı monte etmeden ve kullanmadan önce tüm yönergeleri okuyun. Taşıyıcı, kullanıcılar talimatları ve güvenlik özelliklerini kavrayana ve Taşıyıcının kullanımı konusunda kendinden emin ve rahat hissedene kadar kullanılmamalıdır. Bebeğinizi hiçbir zaman Ergobaby™ taşıyıcısının içinde veya birlikte gözetimsiz bırakmayın. Taşıyıcıyı kullanmadığınız zamanlarda çocuklardan uzak tutun. Daha küçük bebekler veya kısa bir gövdeye sahip yetişkinler için Taşıyıcının bel kemerini, bebeğin başını öpebileceğiniz bir mesafede olacak şekilde bağlayın. Erken doğmuş bebekler, solunum sorunları yaşayan bebekler ve 4 aydan küçük bebekler yüksek boğulma riski altındadır. Bacak yerleşimi dahil olmak üzere, bebeğin ürüne düzgün bir şekilde yerleşmesini sağlayın. Bebeğinizin başı, bebek güçlü ve tutarlı bir baş ve boyun kontrolü sağlayana kadar baş ve boyun destek paneli ile desteklenmelidir. Tüm tokalar, kopçalar, kayışlar ve ayarların güvenli olduğundan emin olmak için her kullanımdan önce kontrol edin. Yemek pişirme ya da temizlik yapma gibi bir ısı kaynağı içeren ya da kimyasal maddelere maruz kalabileceğiniz faaliyetlerde asla yumuşak bir taşıyıcı kullanmayın. Egzersiz, yorgunluk veya sağlık sorunları nedeniyle dengenizin veya hareket kabiliyetinizin hasar görmüş olabileceği durumlarda yumuşak bir taşıyıcı kullanmayın. Çocuğun bacakları açık-çömelme pozisyonunda ve başı dik olarak taşıyıcıya düzgün bir şekilde oturtulduğundan ve aşağıya veya yana kaymadığından emin olmak için çocuğun pozisyonu düzenli olarak kontrol edilmelidir. Bebeği sırtınızda taşırken özellikle dikkatli olun. Yaralanmaya neden olmamak için bebeği taşıyıcıya nasıl yerleştireceğinizi bir yatak veya minder üzerinde diğer bir yetişkinden yardım alarak öğrenin. Mümkünse taşıyıcıyı güvenli bir yerde, bebeğin güvenli bir şekilde inebileceği bir zemine yakın bir şekilde çıkarın.Dışa dönük konumda bebeğin çenesinin altında her zaman en az iki parmak genişliğinde açıklık olmalıdır. Taşıyıcı içind-eyken bebeğin kolları, bacakları ve ayaklarının sıkışmadığından emin olmak için bebek düzenli olarak kontrol edilmelidir. Bebek aktifleştikçe taşıyıcıdan düşme riskinin artacağını unutmayın. Bir seferde asla birden fazla taşıyıcı kullanmayın. Taşıyıcının pozisyonunu değiştirmeden önce bebeğinizi Taşıyıcıdan çıkarın. Taşıyıcıyı herhangi bir yıpranma ve hasar işaretine karşı düzenli olarak kontrol edin. Her kullanım öncesinde sökülmüş dikiş, yırtık kayış ya da kumaş veya hasarlı kemer bulunup bulunmadığını kontrol edin. Kumaşı, fermuarı veya toka hasara uğramış bir taşıyıcıyı asla kullanmayın. Taşıyıcı ile her seferinde yalnızca bir bebek taşıyın. Yumuşak taşıyıcıyı asla araç kullanırken ya da araç ile seyahat ederken kullanmayın. Taşıyıcıyı kullandığınız sırada sıcak içecekler tüketirseniz bebeğinizin üzerine dökmemeye dikkat edin. Bebek taşıyıcıdayken bel kemerinin tokasını asla açmayın. Taşıyıcıyı kullanmadığınızda tokaları her zaman düzgün bir şekilde takın. Lütfen çocuğun giymesi için uygun materyalleri tercih edin. Çocuğun vücut ısısını çocuğun vücuduna elle dokunarak kontrol edin. Bu Taşıyıcı, yalnızca sağlıklı yetişkinler tarafından kullanılmak üzere tasarlanmıştır. Taşıyıcıyı kullanan kişinin omuz, sırt ya da ense bölgelerinde ağrı oluşması durumunda bu kişi taşıyıcıyı kullanmaya son vermeli ve bir doktora danışmalıdır. Ay ile belirtilen yaş aralıkları yalnızca genel kılavuzlardır ve her bebeğin gelişimi farklılık göstermektedir. Lütfen bebeğinizin ürünün kullanım gerekliliklerini karşılayıp karşılamadığını kontrol edin.Gerekli durumlarda ek destek için Ergobaby müşteri hizmetleri temsilcisi ile irtibata geçin. Eğitim videosu ve ilave ipuçları için lütfen www.ergobaby.eu adresini ziyaret edin (yalnızca İngilizce).
Feragatname: Ergobaby™, renkleri kalıcı kılacak, ancak zararlı kimyasallardan arındırılmış bir ürün sağlamak adına mümkün olan en kaliteli ve güvenli boyaları kullanmaktadır. Her zaman, renklerin yıkama sırasında solma ihtimali vardır. Ergobaby, ürünün yıkanmasından doğan renk solmalarından sorumlu tutulamaz.

Lütfen garantimizle ilgili bilgiler için Ergobaby.eu adresine bakın.
Ergo Baby Carrier, Inc. Ürünlerine, materyal ve işçilik hatalarına karşı garanti sunmaktadır. Satın alım kanıtı gösterilmesi gerekmektedir ve ürün garanti hizmetleri için iade edilmelidir.
Garanti ile ilgili bir hasar talebiniz olması durumunda, lütfen aşağıdaki bilgileri kullanarak Ergobaby Müşteri Hizmetleri ile irtibata geçin:
ABD: support@ergobaby.com, ya da +1 888-416-4888
AB: customersupport@ergobaby.eu, ya da +49 40 421 065 0
Yanlış kullanım veya bu el kitabında belirtilen talimatlara uygun olmayan herhangi bir kullanımdan kaynaklanan hasarlar Garanti Kapsamına girmemektedir. Garanti kapsamı herhangi bir şekilde orijinal yapısı değiştirilmiş hiçbir taşıyıcıyı kapsamaz.
Farklı veya ek garanti hakları alıcının yargı yetkisinde bulunabilir. Bu garantiler, alıcının yargı yetkisinin kanunları altında farklı veya ek garanti hakları bulunduğu ölçüde bu garantiye ek olarak geçerlidir.

WASH INSTRUCTIONS
See product care label (care varies per product material).

AR تعليمات الغَسل: انظري بطاقة العناية بالمنتج (تتفاوت العناية حسب مادة المنتج)
BG ИНСТРУКЦИИ ЗА ПРАНЕ: Вижте етикета за грижа за продукта (грижата варира за всеки материал на продукта).
CZ POKYNY PRO PRANÍ: Viz informace o péči o výrobek (způsob péče se u jednotlivých výrobků liší).
DE WASCHANLEITUNG: Bitte beachten Sie die Pflegehinweise (Pflege kann je nach Produktmaterial variieren).
DK VASKEANVISNINGER: Se etiketten for plejeinstruktioner (vedligeholdelsesanvisninger kan variere afhængigt af produkt)
EL ΟΔΗΓΙΕΣ ΦΡΟΝΤΙΔΑΣ Βλέπετε την ετικέτα φροντίδας του προϊόντος (η φροντίδα αλλάζει ανάλογα με το υλικό του προϊόντος).
FI PESUOHJEET: Katso tuotteen hoitotarra (hoito vaihtelee tuotteen materiaalin mukaan).
HE הנחיות שטיפה: נמצאות על תווית הטיפול (הטיפול משתנה לפי חומר המוצר).
HR UPUTE ZA PRANJE: Pogledati etiketu za održavanje proizvoda (održavanje ovisi o materijalu proizvoda).
IT STRUZIONI PER IL LAVAGGIO: Vedi l'etichetta di istruzioni per il lavaggio del prodotto (il lavaggio varia a seconda del materiale)
NL WASINSTRUCTIES: Bekijk het wasetiket (instructies variëren per materiaalsoort).
NO VASKEINSTRUKSER: Se produktets vedlikeholdsetikett (vedlikeholdet varierer med produktmaterialet).
PL INSTRUKCJE PRANIA: Zobacz sposób utrzymania na etykiecie produktu (konserwacja zależy od materiału, z którego wykonany jest produkt).
RO INSTRUCȚIUNI DE SPĂLARE: Consultați eticheta de îngrijire a produsului (modul de îngrijire variază de la un produs la altul, in functie de material)
RU ИНСТРУКЦИИ ПО СТИРКЕ: См. на этикетке изделия (в зависимости от материала).
SK POKYNY PRE PRANIE: Viď štítok s pokynmi k starostlivosti o výrobok (líši sa v závislosti od materiálu výrobku).
SV TVÄTTINSTRUKTIONER: Se etikett för skötselråd (skötselråd kan variera beroende på produkt)
SL NAVODILA ZA PRANJE: Oglejte si oznako za nego izdelka (nega se razlikuje glede na material izdelka).
TR YIKAMA TALİMATLARI: Ürün bakım etiketine bakın (bakım, ürün materyaline göre çeşitlilik gösterir).